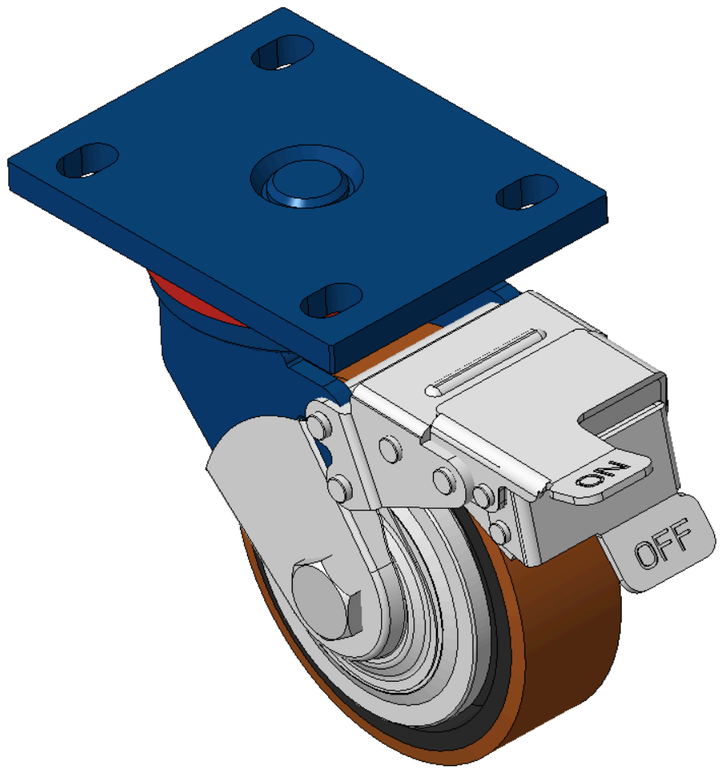

图片可能与原始产品有所落差。



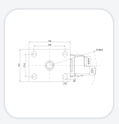

1102 B型系列

QPU轮（褐平）轮径×轮宽 125 x 40mm

KS-11020500534021 复制型号

轮径	荷重(动态)	总高	轮子轴承
125mm	340kgs	170mm	搭配滚珠轴承的轮子

- 前煞式的脚轮，焊接钢板架
- 表面蓝漆，底板式安装，孔距105x77.5
- 铁制轮芯，高品质高弹性橡胶轮面，铣褐色
- 轮子轴承—精密滚珠，配特制防缠绕盖
- 轮面:高品质聚氨酯制成
- 轮芯：铁芯/铸铁芯

产品说明仅供参考，一切以实体产品为主。

索取3D图档

3D 图档为会员限定，登入后即可下载。

产品数据表

轮径	125mm	轮宽	40mm
轮子轴承	搭配滚珠轴承的轮子	底板规格	140 x 110mm
底板孔距	105 x 77.5mm	底板孔径	20 x 13mm
偏心距	45mm	旋转干涉	317mm
总高	170mm	旋转半径	158.5mm
硬度	92±5° Shore A	荷重(动态)	340kgs
荷重(静态)	510kgs	温度	-20°C to +70°C
脚架样式	单煞	不锈钢	否
导电	否	抗静电	否
脚轮重量	4.48kgs	测试标准	ISO22883

* 对公制和英制规格之间有任何偏差疑虑，请以公制规格为主。

性能指标

滚动顺畅
满分5分　得分：5分

静音表现
满分5分　得分：5分

保护地板
满分5分　得分：5分

档案下载

3D　1102-CN-KS2026112007-d261120101355.rar
3D 图档为会员限定，登入后即可下载。

关联产品

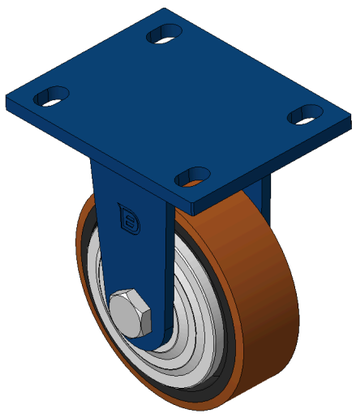

1102 B型系列
QPU轮（褐平）轮径×轮宽 125 x 40mm
KS-11020500531081

轮径	动态荷重	总高
125 mm	340 kg	170 mm

查看规格 →

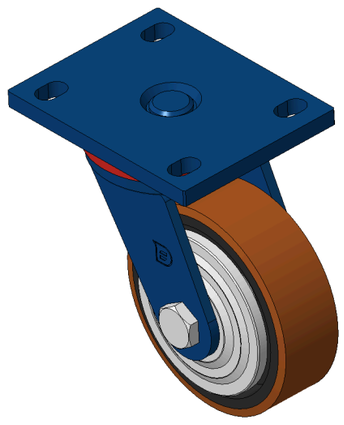

1102 B型系列
QPU轮（褐平）轮径×轮宽 125 x 40mm
KS-11020500532081

轮径	动态荷重	总高
125 mm	340 kg	170 mm

查看规格 →