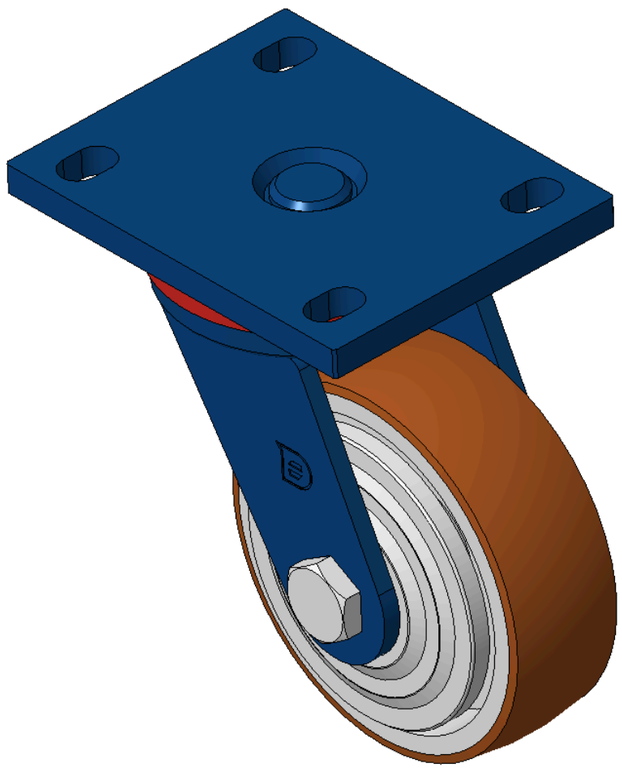

圖片可能與原始產品有所落差。



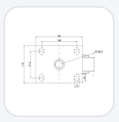

1102 B型系列

QPU輪(褐弧) 輪徑 × 輪寬 125 x 40mm

KS-11020500532171 複製型號

輪徑	荷重(動態)	總高	輪子軸承
125mm	340kgs	170mm	搭配滾珠軸承的輪子

- 活動式腳輪，焊接鋼板架—孔距105x77.5
- 表面噴藍漆，底板式安裝裝置
- 鑄鐵製輪芯，高品質聚氨酯輪面
- 銑褐色，輪子軸承—精密滾珠。
- 輪面:高品質聚氨酯製成
- 輪芯：鐵芯/鑄鐵芯

產品說明僅供參考，一切以實體產品為主。

索取3D圖檔

3D 圖檔為會員限定，登入後即可下載。

產品數據表

輪徑	125mm	輪寬	40mm
輪子軸承	搭配滾珠軸承的輪子	底板規格	140 x 110mm
底板孔距	105 x 77.5mm	底板孔徑	20 x 13mm
偏心距	42mm	旋轉干涉	213mm
總高	170mm	旋轉半徑	106.5mm
硬度	92±5° Shore A	荷重(動態)	340kgs
荷重(靜態)	510kgs	溫度	-20°C to +70°C
腳架樣式	活動	不銹鋼	否
導電	否	抗靜電	否
腳輪重量	3.99kgs	測試標準	ISO22883

* 對公制和英制規格之間有任何偏差疑慮，請以公制規格為主。

性能指標

滾動順暢
滿分5分　得分：5分

靜音表現
滿分5分　得分：5分

保護地板
滿分5分　得分：5分

檔案下載

3D　1102-CN-KS2026112005-d261120094258.rar
3D 圖檔為會員限定，登入後即可下載。 ›

關聯產品

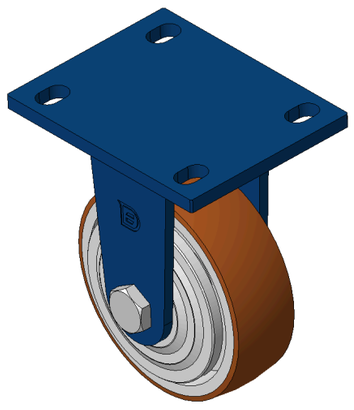

1102 B型系列
QPU輪(褐弧) 輪徑 × 輪寬 125 x 40mm
KS-11020500531171

輪徑	荷重	總高
125 mm	340 kg	170 mm

查看規格 →

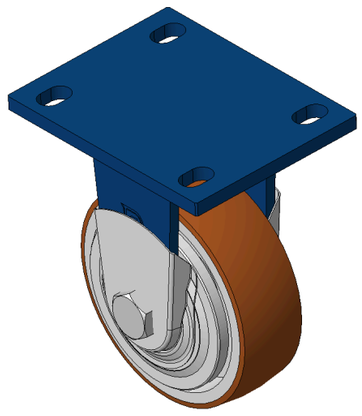

1102 B型系列
QPU輪(褐弧) 輪徑 × 輪寬 125 x 40mm
KS-11020500531181

輪徑	荷重	總高
125 mm	340 kg	170 mm

查看規格 →