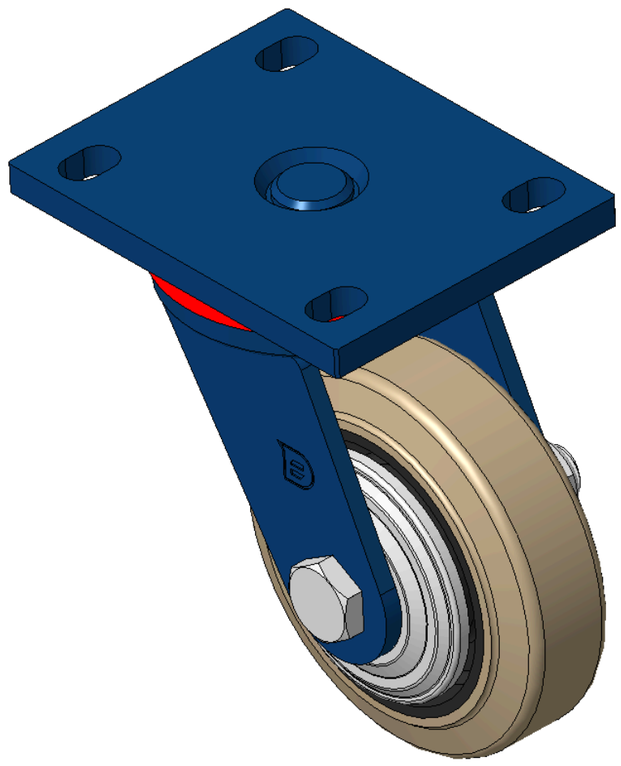

圖片可能與原始產品有所落差。

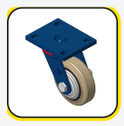

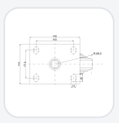

1102 B型系列

牽引NBR輪(銑原) 輪徑 × 輪寬 125 x 40mm

KS-11020500042051 複製型號

輪徑	荷重(動態)	總高	輪子軸承
125mm	200kgs	170mm	搭配滾珠軸承的輪子

- 活動式腳輪，焊接鋼板架
- 表面噴藍漆，底板式安裝裝置,孔距105x77.5
- 鑄鐵製輪芯，高品質高彈性橡膠輪面，銑原
- 輪子軸承—精密滾珠
- 輪面：高品質高彈性橡膠製成
- 輪芯：鐵芯/鑄鐵芯

產品說明僅供參考，一切以實體產品為主。

目錄下載　索取3D圖檔

3D 圖檔為會員限定，登入後即可下載。

產品數據表

輪徑	125mm	輪寬	40mm
輪子軸承	搭配滾珠軸承的輪子	底板規格	140 x 110mm
底板孔距	105 x 77.5mm	底板孔徑	20 x 13mm
偏心距	42mm	旋轉干涉	211mm
總高	170mm	旋轉半徑	105.5mm
硬度	85±5° Shore A	荷重(動態)	200kgs
荷重(靜態)	300kgs	溫度	-20°C to +80°C
腳架樣式	活動	不銹鋼	否
導電	否	抗靜電	否
腳輪重量	2.75kgs	測試標準	ISO22883

* 對公制和英制規格之間有任何偏差疑慮，請以公制規格為主。

性能指標

滾動順暢
滿分5分　得分：3分

靜音表現
滿分5分　得分：4分

保護地板
滿分5分　得分：4分

檔案下載

PDF　1102-TW-KS2026112308.pdf
目錄下載

3D　1102-CN-KS2026112308-d261123133005.rar
3D 圖檔為會員限定，登入後即可下載。

關聯產品

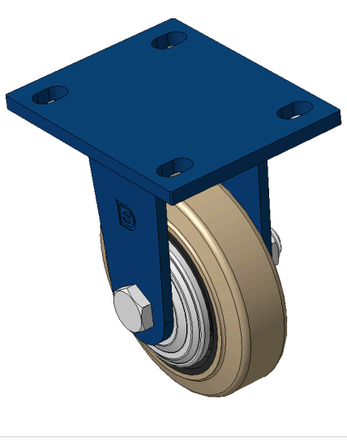

1102 B型系列
牽引NBR輪(銑原) 輪徑 × 輪寬 125 x 40mm
KS-11020500041051

輪徑	荷重	總高
125 mm	200 kg	170 mm

查看規格 →

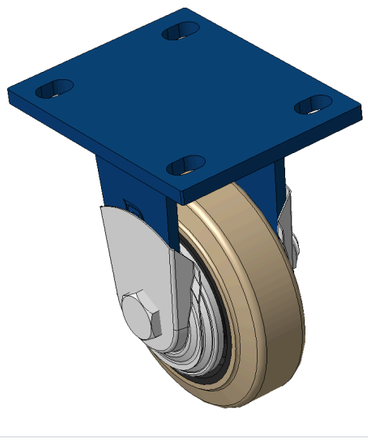

1102 B型系列
牽引NBR輪(銑原) 輪徑 × 輪寬 125 x 40mm
KS-11020500041061

輪徑	荷重	總高
125 mm	200 kg	170 mm

查看規格 →

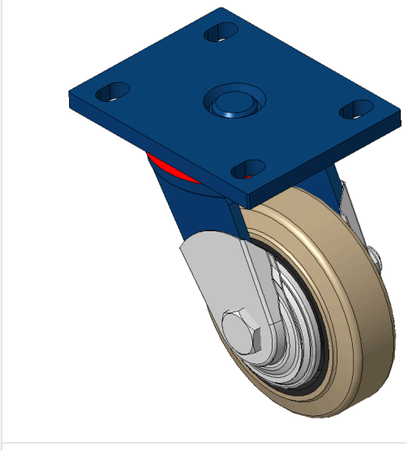

1102 B型系列
牽引NBR輪(銑原) 輪徑 × 輪寬 125 x 40mm
KS-11020500042061

輪徑	荷重	總高
125 mm	200 kg	170 mm

查看規格 →