Choose another country or region to see content specific to your location.
United States & Other Regions
Continue

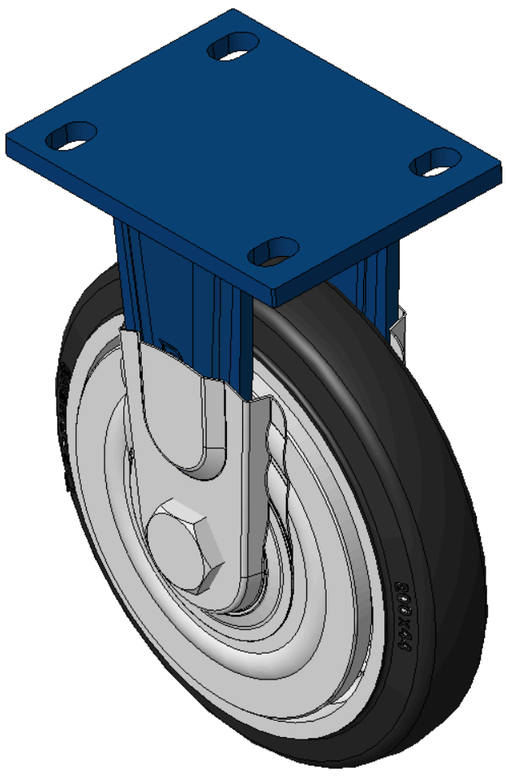

圖片可能與原始產品有所落差。


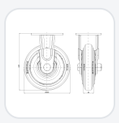
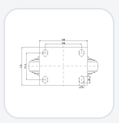

1102 B型系列

NBR輪(銑黑) 輪徑 × 輪寬 200 x 44mm

KS-11020800041121 複製型號

輪徑	單顆荷重(動態)	總高	輪子軸承
200mm	450kgs	248mm	搭配滾珠軸承的輪子

- 固定式的腳輪，焊接鋼板架
- 表面藍漆，底板式安裝，孔距105x77.5
- 鐵製輪芯，高品質高彈性橡膠輪面，銑黑
- 輪子軸承—精密滾珠，配特製防纏繞輪蓋
- 輪面：高品質聚氨酯製成
- 輪芯：鐵製輪芯

產品說明僅供參考，一切以實體產品為主。

索取3D圖檔

3D 圖檔為會員限定，登入後即可下載。

產品數據表

輪徑	200mm	輪寬	44mm
輪子軸承	搭配滾珠軸承的輪子	底板規格	140 x 110mm
底板孔距	105 x 77.5mm	底板孔徑	20 x 13mm
總高	248mm	硬度	85±5° Shore A
單顆荷重(動態)	450kgs	單顆荷重(靜態)	675kgs
溫度	-20°C to +80°C	腳架樣式	固定
不銹鋼	否	導電	否
抗靜電	否	腳輪重量	5.34kgs
測試標準	ISO22883		

* 對公制和英制規格之間有任何偏差疑慮，請以公制規格為主。

性能指標

滾動順暢
滿分5分　得分：3分

靜音表現
滿分5分　得分：4分

保護地板
滿分5分　得分：4分

檔案下載

3D **1102-CN-KS2026112516-d261125184524.rar**
3D 圖檔為會員限定，登入後即可下載。 ›

關聯產品

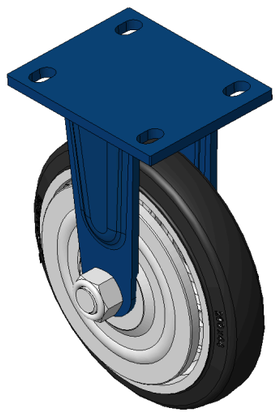

1102 B型系列

NBR輪(銑黑) 輪徑 × 輪寬 200 x 44mm

KS-11020800041111

輪徑	荷重	總高
200 mm	450 kg	248 mm

查看規格 →