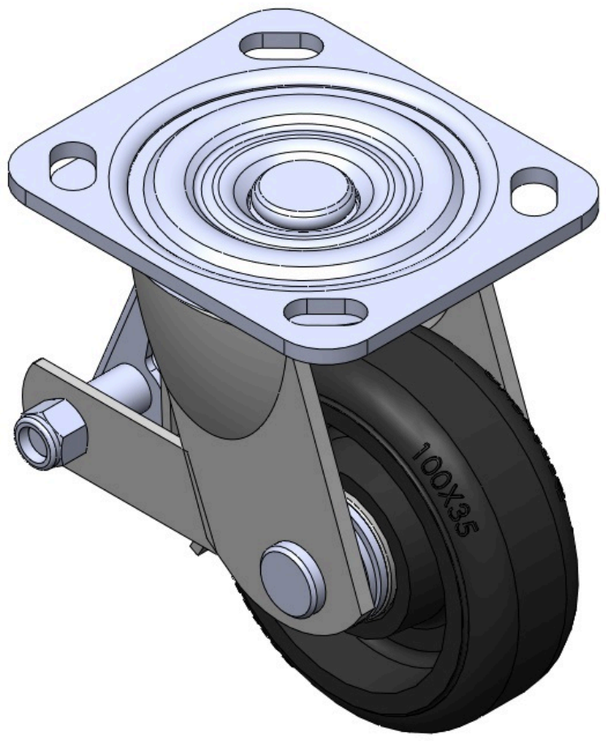

Hình ảnh có thể khác với sản phẩm gốc



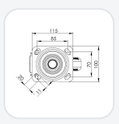

Dòng 1104-D

Bánh xe cao su (màu đen) Đường kính bánh xe × chiều rộng bánh xe 100 x 35mm

TW-4110404004023 Sao chép mã

Đường kính bánh xe	Tải trọng (động)	Tổng chiều cao	vòng bi bánh xe
100mm	**150kgs**	**135mm**	**Bánh xe trang bị vòng bi bi**

- Trang bị bánh xe sau có phanh và khóa. Khung thép hàn. Hoàn thiện mạ kẽm, lắp đặt bằng tấm thép. Trục bánh xe bằng gang, vành cao su đàn hồi chất lượng cao (với vòng bi mạ crom). Hoàn thiện màu đen, vòng bi chính xác.
- Bề mặt bánh xe: Cao su đàn hồi chất lượng cao
- Lõi bánh xe: Lõi sắt / Lõi gang

Mô tả sản phẩm chỉ mang tính chất tham khảo. Sản phẩm thực tế sẽ được ưu tiên.

Tải xuống | Yêu cầu bản vẽ 3D

Bản vẽ 3D chỉ dành cho thành viên, vui lòng đăng nhập để tải.

Bảng dữ liệu sản phẩm

Đường kính bánh xe	**100mm**	Chiều rộng bánh xe	**35mm**
vòng bi bánh xe	**Bánh xe trang bị vòng bi bi**	Quy cách tấm lắp	**115 x 100mm**
khoảng cách các lỗ trên tấm nền	**85 x 70mm**	Khoảng cách các lỗ lắp	**20 x 11mm**
Độ lệch tâm	**30mm**	Sự can thiệp quay	**160mm**
Tổng chiều cao	**135mm**	Bán kính xoay	**80mm**
Độ cứng	**85±5° Shore A**	Tải trọng (động)	**150kgs**
Tải trọng (tĩnh)	**225kgs**	Nhiệt độ	**-20°C to +80°C**
Càng bánh xe	**Khóa sau**	Thép không gỉ	**N/A**
Dẫn điện	**N/A**	Chống tĩnh điện	**N/A**
Trọng lượng bánh xe đẩy	**1.9kgs**	Tiêu chuẩn kiểm nghiệm	**ISO22883**

* Nếu có bất kỳ sai lệch nào giữa thông số hệ mét và thông số hệ inch, vui lòng tham khảo thông số hệ mét

Chỉ số hiệu năng

Độ di chuyển mượt mà
Tối đa 5 điểm Điểm: 3

Độ êm khi vận hành
Tối đa 5 điểm Điểm: 4

Bảo vệ mặt sàn
Tối đa 5 điểm Điểm: 4

Tệp tải xuống

PDF **TW-41104040040071.pdf**
Tải xuống

3D **4110404004008-7.rar**
Bản vẽ 3D chỉ dành cho thành viên, vui lòng đăng nhập để tải.

Sản phẩm liên quan

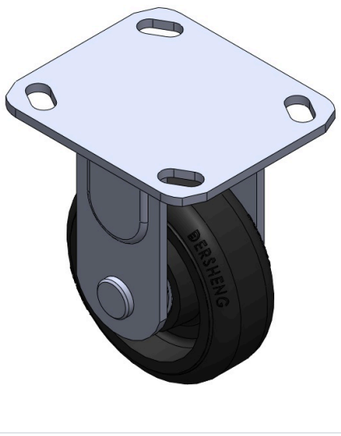

Dòng 1104-D
Bánh xe cao su (màu đen) Đường kính bánh xe × chiều rộng bánh x…
TW-4110404001007

đường kính bánh xe	tải trọng động	chiều cao tổng thể
100 mm	150 kg	135 mm

Xem thông số →

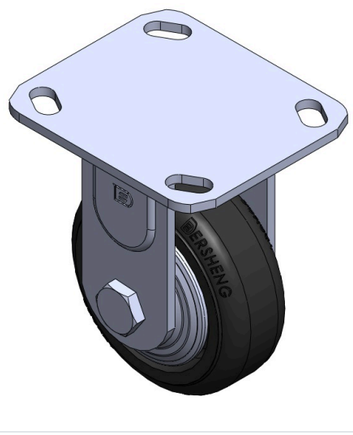

Dòng 1104-D
Bánh xe cao su (màu đen) Đường kính bánh xe × chiều rộng bánh x…
TW-4110404001011

đường kính bánh xe	tải trọng động	chiều cao tổng thể
100 mm	150 kg	135 mm

Xem thông số →



Dòng 1104-D
Bánh xe cao su (màu đen) Đường kính bánh xe × chiều rộng bánh x…
TW-4110404002005

đường kính bánh xe	tải trọng động	chiều cao tổng thể
100 mm	150 kg	135 mm

Xem thông số →



Dòng 1104-D
Bánh xe cao su (màu đen) Đường kính bánh xe × chiều rộng bánh x…
TW-4110404002012

đường kính bánh xe	tải trọng động	chiều cao tổng thể
100 mm	150 kg	135 mm

Xem thông số →