Choose another country or region to see content specific to your location.
United States & Other Regions
Continue

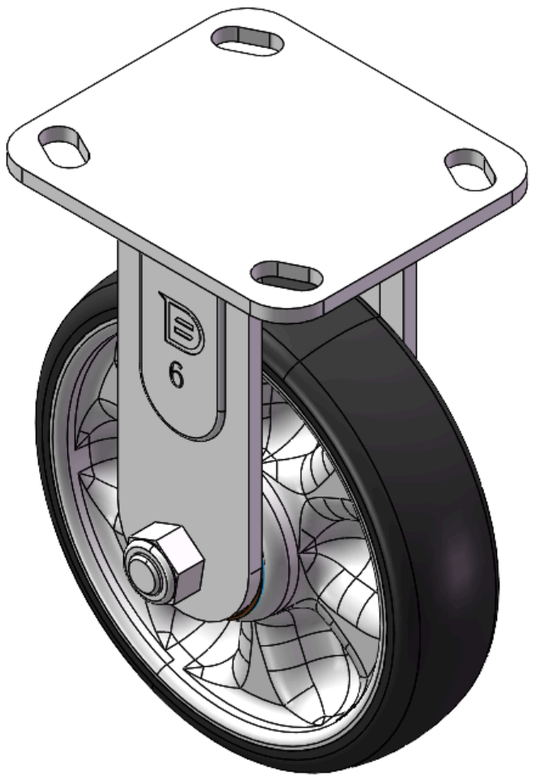

图片可能与原始产品有所落差。


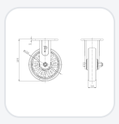
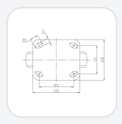

1124 DF型系列

W全效轮(黑深灰) 轮径 × 轮宽 150 x 38mm

YJ-11240600451013 复制型号

轮径	单颗荷重(动态)	总高	轮子轴承
150mm	204kgs	189mm	搭配滚珠轴承的轮子

- 固定式脚轮，焊接成型脚架—D型孔
- 表面镀锌，底板式（4.5T）安装装置
- 加强式耐冲击聚丙烯轮芯，热塑性弹性体（TPR）轮面
- 黑深灰色，轮子轴承 — 精密滚珠。
- 轮面：热塑性橡胶弹性体（TPR）
- 轮芯：采用优质耐冲击聚丙烯

产品说明仅供参考，一切以实体产品为主。

目录下载　索取3D图档

3D 图档为会员限定，登入后即可下载。

产品数据表

轮径	150mm	轮宽	38mm
轮子轴承	搭配滚珠轴承的轮子	底板规格	115 x 100mm
底板孔距	85 x 70mm	底板孔径	20 x 11mm
总高	189mm	硬度	72±5° Shore A
单颗荷重(动态)	204kgs	单颗荷重(静态)	306kgs
温度	-20°C to +60°C	脚架样式	固定
不锈钢	否	导电	否
抗静电	否	脚轮重量	1.37kgs
测试标准	ISO22883		

* 对公制和英制规格之间有任何偏差疑虑，请以公制规格为主。

性能指标

滚动顺畅
满分5分　得分：5分

静音表现
满分5分　得分：5分

保护地板
满分5分　得分：5分

适用场景

适合需要经常移动、安静推行与稳定定位的室内设备与推车。

- **制造与自动化产线：**生产设备、治具车、检测机台、物料周转车与移动式工作站。
- **仓储与物流作业：**拣货推车、物流笼车、平板车、物料搬运车。

可安装设备

可安装于各式需移动、转向或定位的设备与载具。

- **物料与搬运推车：**物料车、平板车、笼车、拣货车、周转车。
- **餐饮与商用设备：**餐车、备料车、厨房设备、商用服务推车。

适用地面

适用于多数平整、硬质的室内地面；实际选型仍应依载重、轮径、轮材与使用频率评估。

- **平整水泥地面：**适用于工厂产线、仓储与一般作业区。
- **室内工业级地坪：**适用于多数制造、加工与物流环境。

档案下载

PDF　1124-CN-YJ2026112701.pdf
目录下载

3D　1124-CN-YJ2026112701-d261127113328.rar
3D 图档为会员限定，登入后即可下载。

关联产品