Choose another country or region to see content specific to your location.
United States & Other Regions
Continue

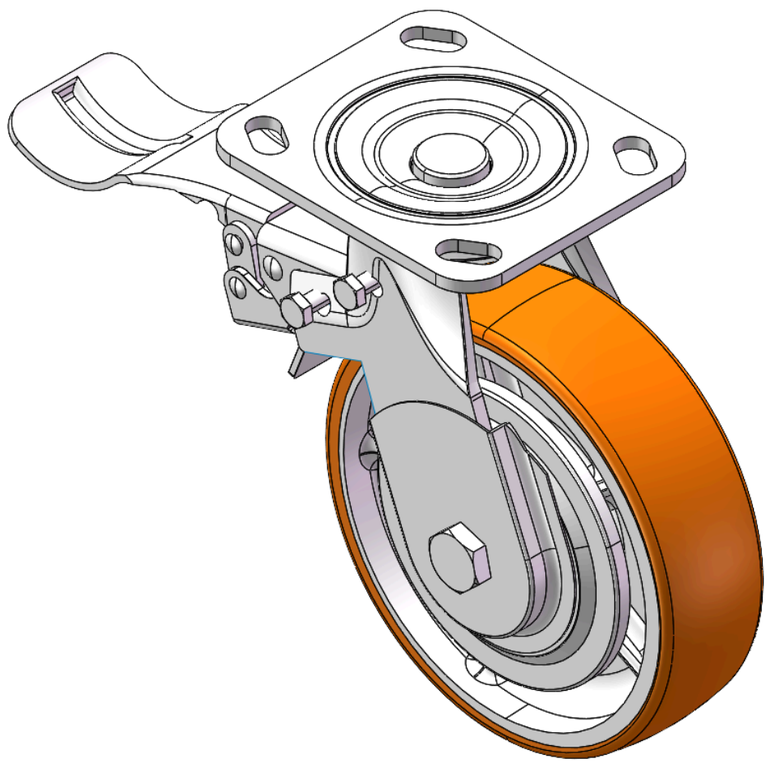

Hình ảnh có thể khác với sản phẩm gốc


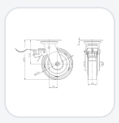

1124Series — 1-1/2" LOẠI CÀNG KIỂU DF

Bánh xe QPU (Màu nâu vòng cung) đường kính bánh xe × chiều rộng bánh xe 150 x 42mm

YJ-11240600534013 Sao chép mã

Đường kính bánh xe	Tải trọng mỗi bánh xe (động)	Tổng chiều cao	vòng bi bánh xe
150mm	**600kgs**	**189mm**	**Bánh xe trang bị vòng bi bi**

- Được trang bị bánh xe có khóa trung tâm. Chân đế được tán đinh và dập khuôn với các lỗ hình chữ D.
- Bề mặt mạ kẽm, thiết bị lắp đặt kiểu đế (4,5 tấn).
- Lõi bánh xe bằng gang, bề mặt bánh xe bằng polyurethane chất lượng cao.
- Màu nâu, ổ bi bánh xe—ổ bi cầu chính xác, với nắp chống xoắn bánh xe được thiết kế đặc biệt.
- Bề mặt bánh xe: Polyurethane chất lượng cao
- Lõi bánh xe: lõi gang

Mô tả sản phẩm chỉ mang tính chất tham khảo. Sản phẩm thực tế sẽ được ưu tiên.

Yêu cầu bản vẽ 3D

Bản vẽ 3D chỉ dành cho thành viên, vui lòng đăng nhập để tải.

Bảng dữ liệu sản phẩm

Đường kính bánh xe	**150mm**	Chiều rộng bánh xe	**42mm**
vòng bi bánh xe	**Bánh xe trang bị vòng bi bi**	Quy cách tấm lắp	**115 x 100mm**
khoảng cách các lỗ trên tấm nền	**85 x 70mm**	Khoảng cách các lỗ lắp	**20 x 11mm**
Độ lệch tâm	**39mm**	Sự can thiệp quay	**334mm**
Tổng chiều cao	**189mm**	Bán kính xoay	**167mm**
Độ cứng	**90±5° Shore A**	Tải trọng mỗi bánh xe (động)	**600kgs**
Tải trọng mỗi bánh xe (tĩnh)	**900kgs**	Nhiệt độ	**-30°C to +70°C**
Càng bánh xe	**Khóa sau**	Thép không gỉ	**N/A**
Dẫn điện	**N/A**	Chống tĩnh điện	**N/A**
Trọng lượng bánh xe đẩy	**3.54kgs**	Tiêu chuẩn kiểm nghiệm	**ISO22883**

* Nếu có bất kỳ sai lệch nào giữa thông số hệ mét và thông số hệ inch, vui lòng tham khảo thông số hệ mét

Chỉ số hiệu năng

Độ di chuyển mượt mà
Tối đa 5 điểm Điểm: 5

Độ êm khi vận hành
Tối đa 5 điểm Điểm: 4

Bảo vệ mặt sàn
Tối đa 5 điểm Điểm: 3

Ứng dụng

Phù hợp với thiết bị và xe đẩy trong nhà cần di chuyển thường xuyên, đẩy êm và định vị ổn định.

- **Sản xuất & dây chuyền tự động hóa:** Thiết bị sản xuất, xe đồ gá, máy kiểm tra, xe luân chuyển vật liệu và trạm làm việc di động.
- **Kho bãi & logistics:** Xe đẩy lấy hàng, xe lồng logistics, xe đẩy sàn phẳng và xe vận chuyển vật liệu.

Thiết bị có thể lắp đặt

Có thể lắp cho nhiều loại thiết bị và phương tiện cần di chuyển, chuyển hướng hoặc định vị.

- **Xe đẩy vật liệu & vận chuyển:** Xe vật liệu, xe đẩy sàn phẳng, xe lồng, xe lấy hàng và xe luân chuyển.

Mặt sàn phù hợp

Phù hợp với hầu hết mặt sàn trong nhà bằng phẳng và cứng; khi chọn bánh xe vẫn cần đánh giá theo tải trọng, đường kính bánh, vật liệu bánh và tần suất sử dụng.

- **Sàn bê tông phẳng:** Dùng cho dây chuyền sản xuất, kho bãi và khu vực làm việc thông thường.
- **Sàn công nghiệp trong nhà:** Dùng cho hầu hết môi trường sản xuất, gia công và logistics.

Tệp tải xuống

3D **1124-CN-YJ2026112705-d261127150735.rar**
Bản vẽ 3D chỉ dành cho thành viên, vui lòng đăng nhập để tải.

Sản phẩm liên quan