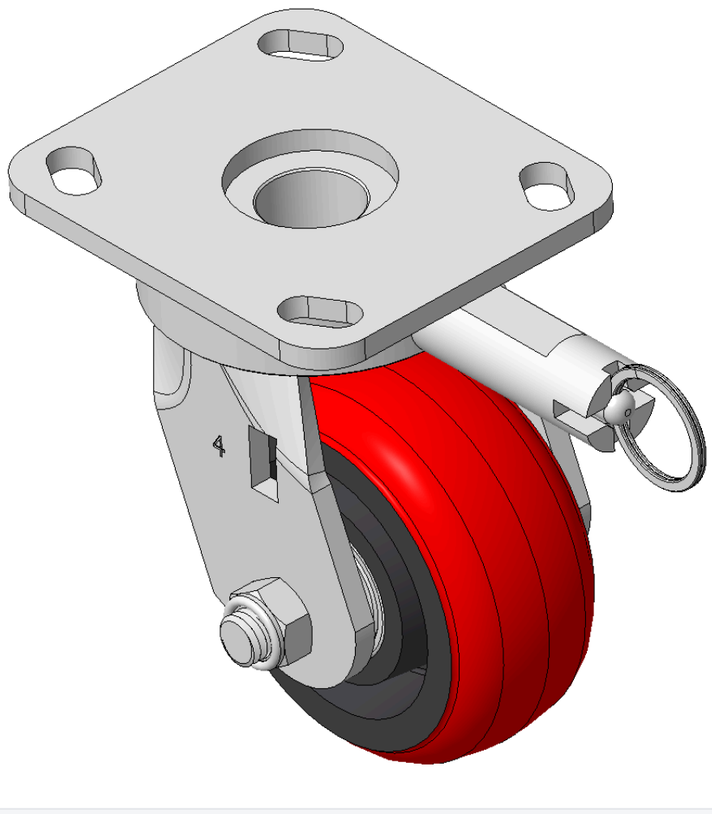

Hình ảnh có thể khác với sản phẩm gốc


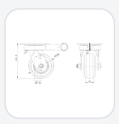
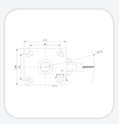

1141 Series — LOẠI CÀNG KHÔNG ĐINH TÁN CHỦ

PU Bánh xe (vòng cung đỏ) Đường kính bánh xe × Chiều rộng bánh xe 100 x 45mm

KS-11410400333213 Sao chép mã

Đường kính bánh xe	Tải trọng (động)	Tổng chiều cao	vòng bi bánh xe
100mm	**320kgs**	**141.6mm**	**Bánh xe trang bị vòng bi bi**

- Có khóa định hướng，Bánh xe có hệ thống khóa，Giá đỡ bằng thép tấm hàn
- Bề mặt mạ kẽm，Lắp bằng bản đế，Khoảng cách lỗ 85x70
- Lõi bánh xe bằng gang，Mặt lăn polyurethane chất lượng cao，Đỏ
- Ổ trục bánh xe—Vòng bi chính xác
- Mặt lăn：Polyurethane chất lượng cao
- Lõi bánh xe：Lõi sắt/gang

Mô tả sản phẩm chỉ mang tính chất tham khảo. Sản phẩm thực tế sẽ được ưu tiên.

Tải xuống | Yêu cầu bản vẽ 3D

Bản vẽ 3D chỉ dành cho thành viên, vui lòng đăng nhập để tải.

Bảng dữ liệu sản phẩm

Đường kính bánh xe	**100mm**	Chiều rộng bánh xe	**45mm**
vòng bi bánh xe	**Bánh xe trang bị vòng bi bi**	Quy cách tấm lắp	**115 x 100mm**
khoảng cách các lỗ trên tấm nền	**85 x 70mm**	Khoảng cách các lỗ lắp	**20 x 11mm**
Độ lệch tâm	**25.7mm**	Sự can thiệp quay	**268mm**
Tổng chiều cao	**141.6mm**	Bán kính xoay	**134mm**
Độ cứng	**93±5° Shore A**	Tải trọng (động)	**320kgs**
Tải trọng (tĩnh)	**480kgs**	Nhiệt độ	**-20°C to +70°C**
Càng bánh xe	**Khóa định hướng**	Thép không gỉ	**N/A**
Dẫn điện	**N/A**	Chống tĩnh điện	**N/A**
Trọng lượng bánh xe đẩy	**2.93kgs**	Tiêu chuẩn kiểm nghiệm	**ISO22883**

* Nếu có bất kỳ sai lệch nào giữa thông số hệ mét và thông số hệ inch, vui lòng tham khảo thông số hệ mét

Chỉ số hiệu năng

Độ di chuyển mượt mà
Tối đa 5 điểm Điểm: 3

Độ êm khi vận hành
Tối đa 5 điểm Điểm: 4

Bảo vệ mặt sàn
Tối đa 5 điểm Điểm: 4

Tệp tải xuống

PDF **KS-114104003332134.pdf**
Tải xuống

3D **KS--11410400333213.zip**
Bản vẽ 3D chỉ dành cho thành viên, vui lòng đăng nhập để tải.

Sản phẩm liên quan

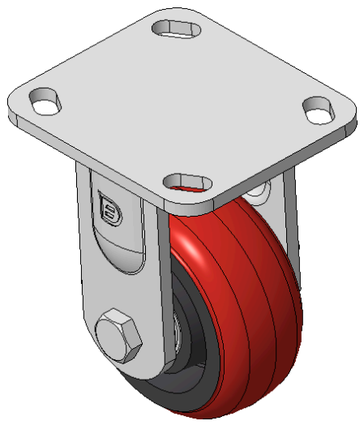

1141 Series — LOẠI CÀNG KHÔNG ĐINH TÁN CH
PU Bánh xe (vòng cung đỏ) Đường kính bánh xe × Chiều rộng bánh x…
KS-11410400331213

đường kính bánh xe	tải trọng động	chiều cao tổng thể
100 mm	320 kg	141.6 mm

Xem thông số →

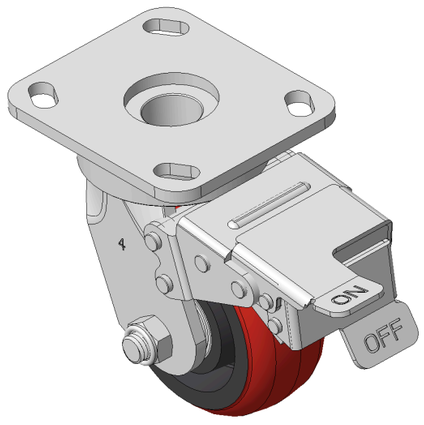

1141 Series — LOẠI CÀNG KHÔNG ĐINH TÁN CH
PU Bánh xe (vòng cung đỏ) Đường kính bánh xe × Chiều rộng bánh x…
KS-11410400334213

đường kính bánh xe	tải trọng động	chiều cao tổng thể
100 mm	320 kg	141.6 mm

Xem thông số →

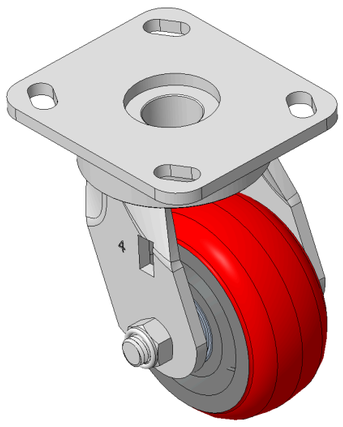

1141 Series — LOẠI CÀNG KHÔNG ĐINH TÁN CH
PU Bánh xe (vòng cung đỏ) Đường kính bánh xe × Chiều rộng bánh x…
KS-11410400332213

đường kính bánh xe	tải trọng động	chiều cao tổng thể
100 mm	320 kg	141.6 mm

Xem thông số →

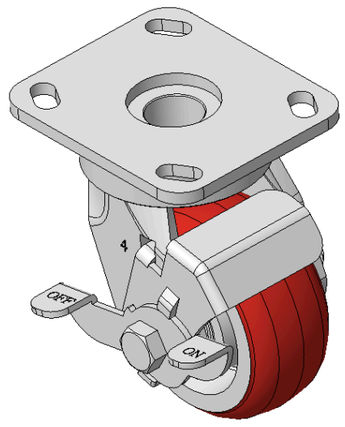

1141 Series — LOẠI CÀNG KHÔNG ĐINH TÁN CH
PU Bánh xe (vòng cung đỏ) Đường kính bánh xe × Chiều rộng bánh x…
KS-11410400334203

đường kính bánh xe	tải trọng động	chiều cao tổng thể
100 mm	320 kg	141.6 mm

Xem thông số →