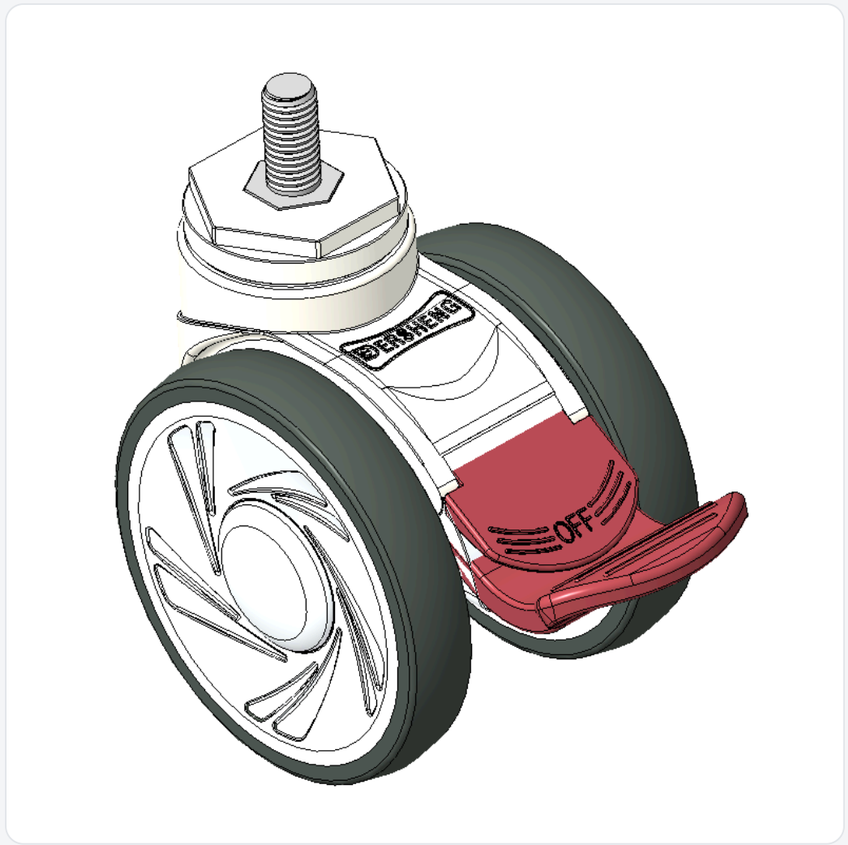


图片可能与原始产品有所落差。



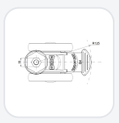

1146 46塑钢双球轮系列

# 双球全效轮片（白深灰）轮径 × 轮宽 100 × 18mm

KS-11460400266013A 复制型号

| 轮径 | 荷重(动态) | 总高 | 轮子轴承 |
|---|---|---|---|
| 100mm | 90kgs | 120mm | 搭配滚珠轴承的轮子 |

- 短双煞式脚轮，丝扣 M12×25
- 白色脚架采用聚丙烯增强料
- 防锈、耐腐蚀、美观、经济、转动灵活
- 耐冲击聚丙烯轮芯，热塑性弹性体（TPR）轮面
- 深灰色，轮子轴承—精密滚珠
- 轮面：热塑性橡胶弹性体(TPR)
- 轮芯：采用优质耐冲击聚丙烯

产品说明仅供参考，一切以实体产品为主。

目录下载　索取3D图档

3D 图档为会员限定，登入后即可下载。

## 产品数据表

| | | | |
|---|---|---|---|
| 轮径 | 100mm | 轮宽 | 85mm |
| 轮子轴承 | 搭配滚珠轴承的轮子 | 丝扣规格 | M12 |
| 丝扣长度 | 25mm | 总高 | 120mm |
| 硬度 | 82±5° Shore A | 荷重(动态) | 90kgs |
| 荷重(静态) | 135 kgs | 温度 | -20°C to +60°C |
| 脚架样式 | 固定 | 不锈钢 | 否 |
| 导电 | 否 | 抗静电 | 否 |
| 脚轮重量 | 0.25kgs | 测试标准 | ISO22881 |

* 对公制和英制规格之间有任何偏差疑虑，请以公制规格为主。

## 性能指标

**滚动顺畅**
满分5分　得分：4分

**静音表现**
满分5分　得分：4分

**保护地板**
满分5分　得分：5分

## 档案下载

PDF　1146-CN-KS2026102715.pdf
目录下载

3D　KS-11460400266013A.rar
3D 图档为会员限定，登入后即可下载。

## 关联产品

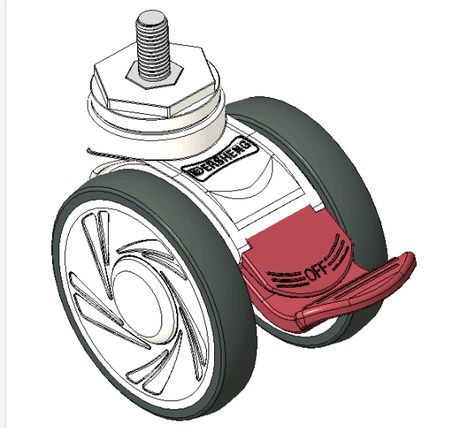

1146 46塑钢双球轮系列
双球全效轮片（白深灰）轮径 × 轮宽 100 × 18mm
KS-11460400456013

| 轮径 | 动态荷重 | 总高 |
|---|---|---|
| 100 mm | 100 kg | 120 mm |

查看规格 →

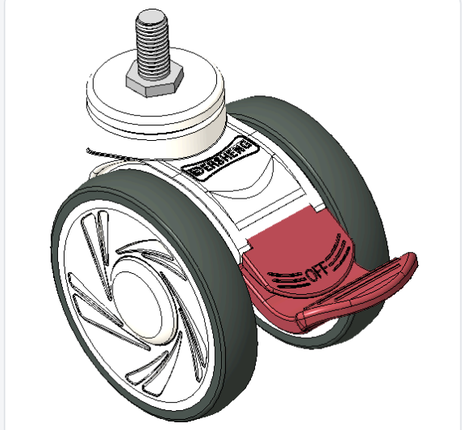

1146 46塑钢双球轮系列
双球全效轮片（白深灰）轮径 × 轮宽 100 × 18mm
KS-11460400456613

| 轮径 | 动态荷重 | 总高 |
|---|---|---|
| 100 mm | 100 kg | 120 mm |

查看规格 →

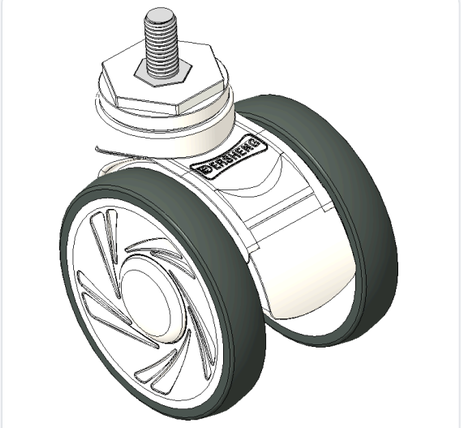

1146 46塑钢双球轮系列
双球全效轮片（白深灰）轮径 × 轮宽 100 × 18mm
KS-11460400455013

| 轮径 | 动态荷重 | 总高 |
|---|---|---|
| 100 mm | 100 kg | 120 mm |

查看规格 →

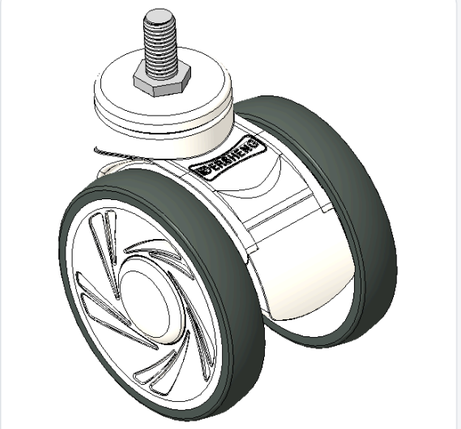

1146 46塑钢双球轮系列
双球全效轮片（白深灰）轮径 × 轮宽 100 × 18mm
KS-11460400455613

| 轮径 | 动态荷重 | 总高 |
|---|---|---|
| 100 mm | 100 kg | 120 mm |

查看规格 →