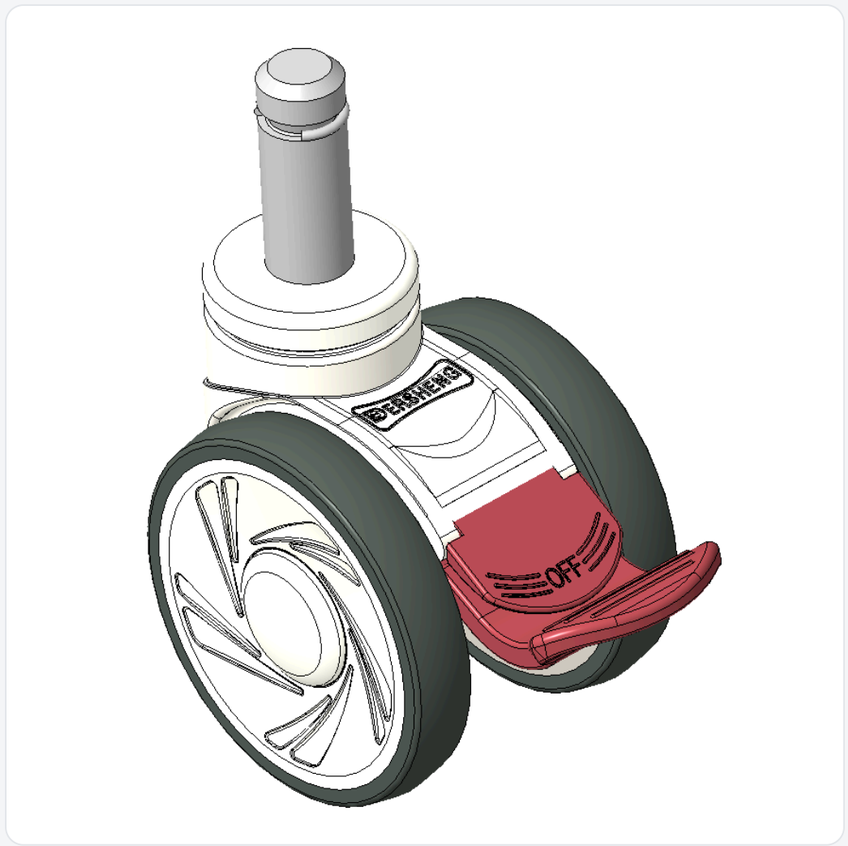


圖片可能與原始產品有所落差。



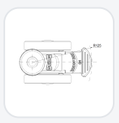

1146 46塑鋼雙球輪系列

# 雙球全效輪片（白深灰）輪徑 × 輪寬 100 × 18mm

KS-11460400268013A 複製型號

| 輪徑 | 荷重(動態) | 總高 | 輪子軸承 |
|---|---|---|---|
| 100mm | 100kgs | 120mm | 搭配滾珠軸承的輪子 |

- 短雙煞腳輪，插心鉚合沖壓腳架—Ø21.5x56L
- 窗灰色腳架採用聚丙烯增強料
- 防銹，耐腐蝕，美觀，經濟，轉動靈活
- 耐衝擊聚丙烯輪芯，熱塑性彈性體（TPR）輪面
- 深灰色，輪子軸承—精密滾珠
- 輪面：熱塑性橡膠彈性體(TPR)
- 輪芯：採用優質耐衝擊聚丙烯

產品說明僅供參考，一切以實體產品為主。

目錄下載　索取3D圖檔

3D 圖檔為會員限定，登入後即可下載。

## 產品數據表

| | | | |
|---|---|---|---|
| 輪徑 | 100mm | 輪寬 | 85mm |
| 輪子軸承 | 搭配滾珠軸承的輪子 | 插桿直徑 | 21.6mm |
| 插桿長度 | 56mm | 偏心距 | 32mm |
| 旋轉干涉 | 250mm | 總高 | 120mm |
| 旋轉半徑 | 125mm | 硬度 | 82±5° Shore A |
| 荷重(動態) | 100kgs | 荷重(靜態) | 150kgs |
| 溫度 | -20°C to +60°C | 腳架樣式 | 活動 |
| 不銹鋼 | 否 | 導電 | 否 |
| 抗靜電 | 否 | 腳輪重量 | 0.80kgs |
| 測試標準 | ISO22881 | | |

* 對公制和英制規格之間有任何偏差疑慮，請以公制規格為主。

## 性能指標

**滾動順暢**
滿分5分　得分：4分

**靜音表現**
滿分5分　得分：4分

**保護地板**
滿分5分　得分：5分

## 檔案下載

PDF　1146-TW-KS2026102817.pdf
目錄下載

3D　KS-11460400268013A.rar
3D 圖檔為會員限定，登入後即可下載。

## 關聯產品



1146 46塑鋼雙球輪系列
**雙球全效輪片（白深灰）輪徑 × 輪寬 100 × 18mm**
KS-11460400458013

| 輪徑 | 荷重 | 總高 |
|---|---|---|
| 100 mm | 100 kg | 120 mm |

查看規格 →



1146 46塑鋼雙球輪系列
**雙球全效輪片（白深灰）輪徑 × 輪寬 100 × 18mm**
KS-11460400457013

| 輪徑 | 荷重 | 總高 |
|---|---|---|
| 100 mm | 100 kg | 120 mm |

查看規格 →



1146 46塑鋼雙球輪系列
**雙球全效輪片（白深灰）輪徑 × 輪寬 100 × 18mm**
KS-11460400458083

| 輪徑 | 荷重 | 總高 |
|---|---|---|
| 100 mm | 100 kg | 120 mm |

查看規格 →



1146 46塑鋼雙球輪系列
**雙球全效輪片（白深灰）輪徑 × 輪寬 100 × 18mm**
KS-11460400267013

| 輪徑 | 荷重 | 總高 |
|---|---|---|
| 100 mm | 100 kg | 120 mm |

查看規格 →