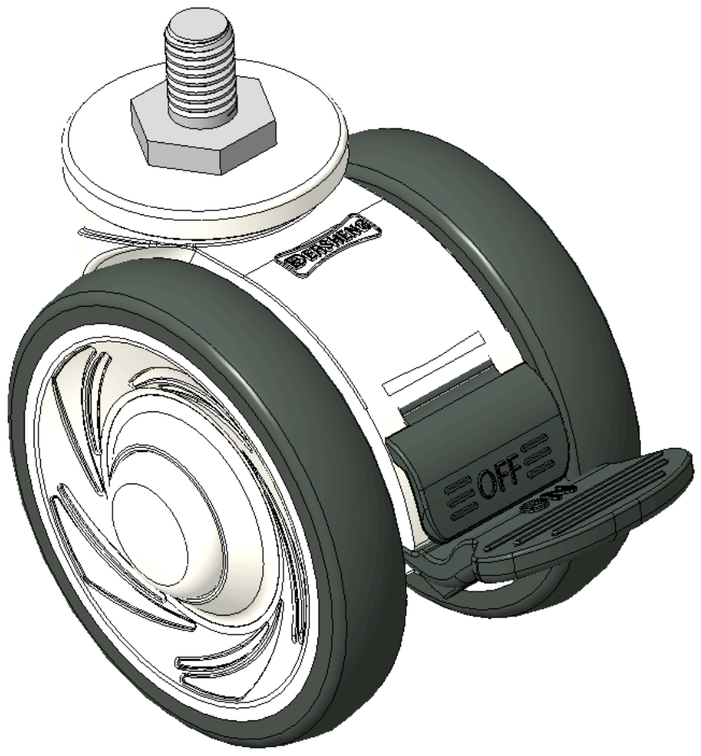

圖片可能與原始產品有所落差。


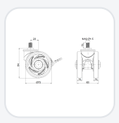
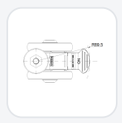

1146 46塑鋼雙球輪系列

雙球全效輪片（白深灰）輪徑 × 輪寬 75 × 14mm

KS-11460300456043 複製型號

輪徑	荷重(動態)	總高	輪子軸承
75mm	90kgs	84mm	搭配滾珠軸承的輪子

- 短雙煞腳輪，扣M10x15
- 白色腳架採用聚丙烯增強料
- 防銹，耐腐蝕，美觀，經濟，轉動靈活
- 耐衝擊聚丙烯輪芯，熱塑性彈性體（TPR）輪面
- 深灰色，輪子軸承—精密滾珠
- 輪面：熱塑性橡膠彈性體(TPR)
- 輪芯：採用優質耐衝擊聚丙烯

產品說明僅供參考，一切以實體產品為主。

目錄下載　索取3D圖檔

3D 圖檔為會員限定，登入後即可下載。

產品數據表

輪徑	75mm	輪寬	60mm
輪子軸承	搭配滾珠軸承的輪子	絲扣規格	M10
絲扣長度	15mm	偏心距	23mm
旋轉干涉	179mm	總高	84mm
旋轉半徑	89.5mm	硬度	72±5° Shore A
荷重(動態)	90kgs	荷重(靜態)	135kgs
溫度	-20°C to +60°C	腳架樣式	雙煞
不銹鋼	否	導電	否
抗靜電	否	腳輪重量	0.31kgs
測試標準	ISO22881		

* 對公制和英制規格之間有任何偏差疑慮，請以公制規格為主。

性能指標

滾動順暢
滿分5分　得分：5分

靜音表現
滿分5分　得分：5分

保護地板
滿分5分　得分：5分

檔案下載

PDF　1146-TW-KS2026110402.pdf
目錄下載

3D　1146-CN-KS2026110402-d261104173055.rar
3D 圖檔為會員限定，登入後即可下載。

關聯產品

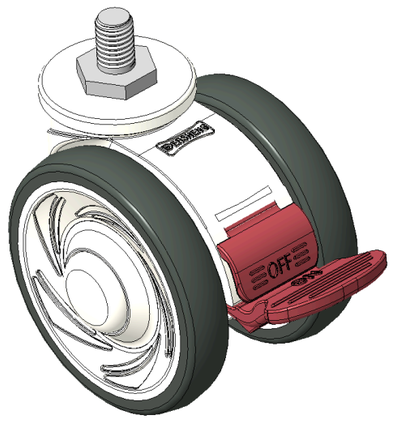

1146 46塑鋼雙球輪系列

雙球全效輪片（白深灰）輪徑 × 輪寬 75 × 14mm

KS-11460300456173

輪徑	荷重	總高
075 mm	90 kg	84 mm

查看規格 →