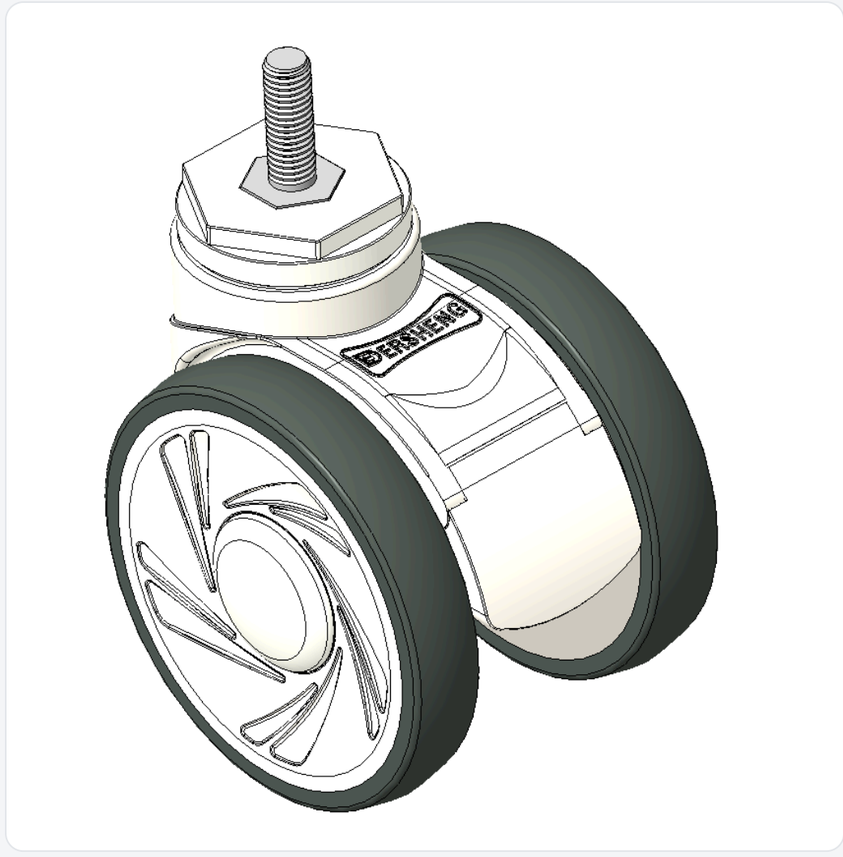

Hình ảnh có thể khác với sản phẩm gốc



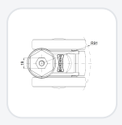

1146 Series — BÁNH XE ĐÔI CÀNG NHỰA ASCENDANT

Bánh Toàn Hiệu Đôi Quả (Trắng Xám Đậm) Đường Kính Bánh × Độ Rộng Bánh 100 × 18mm

KS-11460400455043 Sao chép mã

Đường kính bánh xe	Tải trọng (động)	Tổng chiều cao	vòng bi bánh xe
100mm	**100kgs**	**120mm**	**Bánh xe trang bị vòng bi bi**

- Bánh xe điều chỉnh được, ren M10x30
- Bánh xe màu trắng làm bằng vật liệu polypropylene gia cường
- Chống gỉ, chống ăn mòn, thẩm mỹ, tiết kiệm và cho phép xoay trơn tru
- Lõi bánh xe bằng polypropylene chịu va đập, bề mặt bánh xe bằng chất đàn hồi nhiệt dẻo (TPR)
- Vòng bi bánh xe màu xám đậm - vòng bi cầu chính xác
- Mặt lốp: Cao su đàn hồi nhiệt dẻo (TPR)
- Lõi bánh xe: Được làm từ polypropylene chất lượng cao, chịu va đập tốt.

Mô tả sản phẩm chỉ mang tính chất tham khảo. Sản phẩm thực tế sẽ được ưu tiên.

Tải xuống | Yêu cầu bản vẽ 3D

Bản vẽ 3D chỉ dành cho thành viên, vui lòng đăng nhập để tải.

Bảng dữ liệu sản phẩm

Đường kính bánh xe	**100mm**	Chiều rộng bánh xe	**85mm**
vòng bi bánh xe	**Bánh xe trang bị vòng bi bi**	Thông số kỹ thuật của ren	**M10×P1.5**
độ dài ren	**30mm**	Độ lệch tâm	**32mm**
Sự can thiệp quay	**182mm**	Tổng chiều cao	**120mm**
Bán kính xoay	**91mm**	Độ cứng	**72±5° Shore A**
Tải trọng (động)	**100kgs**	Tải trọng (tĩnh)	**150kgs**
Nhiệt độ	**-20°C to +60°C**	Càng bánh xe	**Xoay**
Thép không gỉ	**N/A**	Dẫn điện	**N/A**
Chống tĩnh điện	**N/A**	Trọng lượng bánh xe đẩy	**0.64kgs**
Tiêu chuẩn kiểm nghiệm	**ISO22881**		

* Nếu có bất kỳ sai lệch nào giữa thông số hệ mét và thông số hệ inch, vui lòng tham khảo thông số hệ mét

Chỉ số hiệu năng

Độ di chuyển mượt mà
Tối đa 5 điểm Điểm: 5

Độ êm khi vận hành
Tối đa 5 điểm Điểm: 5

Bảo vệ mặt sàn
Tối đa 5 điểm Điểm: 5

Ứng dụng

Phù hợp với thiết bị và xe đẩy trong nhà cần di chuyển thường xuyên, đẩy êm và định vị ổn định.

- **Nhà máy thực phẩm & không gian ăn uống:** Bếp trung tâm, khu làm bánh, khu chuẩn bị món ăn, xe bàn thao tác, xe phục vụ đồ ăn và xe đẩy nguyên liệu.
- **Phòng thí nghiệm & phòng sạch:** Thiết bị chính xác, thiết bị kiểm tra, xe đẩy phòng thí nghiệm và bàn làm việc di động.
- **Môi trường y tế & chăm sóc:** Xe đẩy y tế, xe đưa cơm, thiết bị chăm sóc và giá đỡ thiết bị tại bệnh viện, phòng khám và cơ sở chăm sóc dài hạn.
- **Không gian thương mại, bán lẻ & văn phòng:** Kệ trưng bày, xe đẩy thương mại, thiết bị lưu trữ di động, nội thất văn phòng và thiết bị phục vụ.

Thiết bị có thể lắp đặt

Có thể lắp cho nhiều loại thiết bị và phương tiện cần di chuyển, chuyển hướng hoặc định vị.

- **Xe đẩy y tế & chăm sóc:** Xe đẩy y tế, xe điều trị, xe đưa cơm và thiết bị chăm sóc.

Tệp tải xuống

PDF **1146-VN-KS2026110301.pdf**
Tải xuống

3D **1146-CN-KS2026110301-d261103101233.rar**
Bản vẽ 3D chỉ dành cho thành viên, vui lòng đăng nhập để tải.

© 2026 DERSHENG CO., LTD. Bảo lưu mọi quyền.