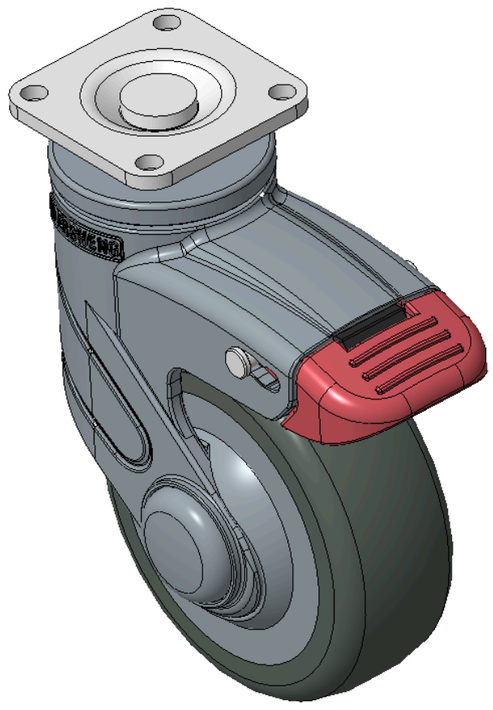

图片可能与原始产品有所落差。



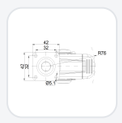

1155 全塑-1系列

PPR轮 (蓝灰) 轮径 × 轮宽 75 x 27mm

KS-11550300264023 复制型号

轮径	荷重(动态)	总高	轮子轴承
75mm	50kgs	113.5mm	搭配滚珠轴承的轮子

- 短双煞式，锁定系统的脚轮，底板32x32
- 蓝灰脚架采用聚醯胺增强料
- 防锈，耐腐蚀，美观，经济，转动灵活
- 耐冲击聚丙烯轮芯，热塑性弹性体（TPR）轮面
- 深灰色，轮子—附防尘盖
- 轮面：热塑性橡胶弹性体(TPR)
- 轮芯：采用优质耐冲击聚丙烯

产品说明仅供参考，一切以实体产品为主。

目录下载　索取3D图档

3D 图档为会员限定，登入后即可下载。

产品数据表

轮径	75mm	轮宽	27mm
轮子轴承	搭配滚珠轴承的轮子	底板规格	42 x 42mm
底板孔距	32 x 32mm	底板孔径	5.1mm
偏心距	27mm	旋转干涉	152mm
总高	113.5mm	旋转半径	76mm
硬度	82±5° Shore A	荷重(动态)	50kgs
荷重(静态)	75kgs	温度	-20°C to +60°C
脚架样式	双煞	不锈钢	否
导电	否	抗静电	否
脚轮重量	0.54kgs	测试标准	ISO22883

* 对公制和英制规格之间有任何偏差疑虑，请以公制规格为主。

性能指标

滚动顺畅
满分5分　得分：4分

静音表现
满分5分　得分：4分

保护地板
满分5分　得分：5分

适用场景

适合需要经常移动、安静推行与稳定定位的室内设备与推车。

- **食品工厂与餐饮空间：**中央厨房、烘焙作业区、备餐区、工作台车、餐车与原料推车。
- **医疗与护理环境：**医院、诊所、养老护理机构的医疗推车、送餐车、护理设备与仪器载台。
- **实验室与洁净空间：**精密仪器、检测设备、实验推车、移动式工作台。

可安装设备

可安装于各式需移动、转向或定位的设备与载具。

- **工具车与工作台车：**维修工具车、零件车、装配台车、移动式工作站。
- **设备机台与仪器载台：**生产设备、加工机台、检测设备、实验仪器。
- **医疗与护理推车：**医疗推车、治疗车、送餐车、护理设备。

适用地面

适用于多数平整、硬质的室内地面；实际选型仍应依载重、轮径、轮材与使用频率评估。

- **环氧树脂／PU 地坪：**常见于工厂、实验室与商业空间，适合高频率推行需求。
- **室内工业级地坪：**适用于多数制造、加工与物流环境。
- **瓷砖、石材与大理石地面：**适用于医疗、商务办公、零售与高级室内空间，宜优先选择低噪音、较不伤地板的轮材。
- **PVC／塑胶地板：**适用于医疗、办公、商业与居家空间，建议选择推行较安静、保护地面的轮材。

档案下载

PDF　1155-CN-KS2026110205.pdf
目录下载

3D　1155-CN-KS2026110205-d261102104932.rar
3D 图档为会员限定，登入后即可下载。