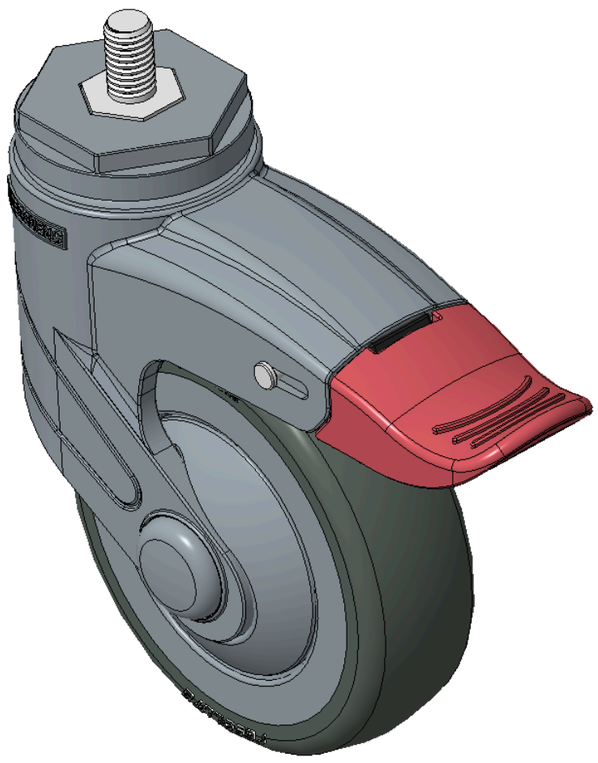

图片可能与原始产品有所落差。



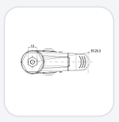

1155 全塑-1系列

# 全效轮(蓝灰) 轮径 × 轮宽 100 x 31mm

KS-11550400456073H 复制型号

| 轮径 | 荷重(动态) | 总高 | 轮子轴承 |
|---|---|---|---|
| 100mm | 90kgs | 139mm | 搭配滚珠轴承的轮子 |

- 超长双煞式，牙心锁配蓝灰色聚酰胺脚架—M10x17
- 丝扣表面镀锌，丝扣式安装装置
- 耐冲击聚丙烯轮芯，热塑性弹性体（TPR）轮面
- 深灰色，轮子轴承—精密滚珠。
- 轮面：热塑性橡胶弹性体(TPR)
- 轮芯：采用优质耐冲击聚丙烯

产品说明仅供参考，一切以实体产品为主。

目录下载　索取3D图档

3D 图档为会员限定，登入后即可下载。

## 产品数据表

| | | | |
|---|---|---|---|
| 轮径 | 100mm | 轮宽 | 31mm |
| 轮子轴承 | 搭配滚珠轴承的轮子 | 丝扣规格 | M10×P1.5 |
| 丝扣长度 | 17mm | 偏心距 | 36mm |
| 旋转干涉 | 225mm | 总高 | 139mm |
| 旋转半径 | 125.5mm | 硬度 | 72±5° Shore A |
| 荷重(动态) | 90kgs | 荷重(静态) | 135kgs |
| 温度 | -20°C to +60°C | 脚架样式 | 活动 |
| 不锈钢 | 否 | 导电 | 否 |
| 抗静电 | 否 | 脚轮重量 | 0.49kgs |
| 测试标准 | ISO22881 | | |

* 对公制和英制规格之间有任何偏差疑虑，请以公制规格为主。

## 性能指标

**滚动顺畅**
满分5分　得分：5分

**静音表现**
满分5分　得分：5分

**保护地板**
满分5分　得分：5分

## 档案下载

PDF　1155-CN-KS2026110907.pdf
目录下载

3D　1155-CN-KS2026110907-d261109112124.rar
3D 图档为会员限定，登入后即可下载。

## 关联产品

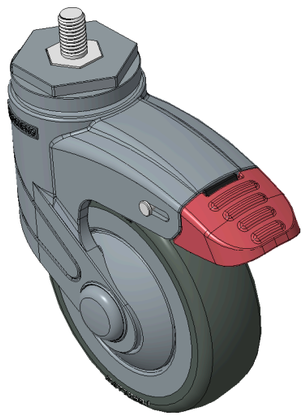

1155 全塑-1系列

全效轮(蓝灰) 轮径 × 轮宽 100 x 31mm

KS-11550400456073

| 轮径 | 动态荷重 | 总高 |
|---|---|---|
| 100 mm | 90 kg | 139 mm |

查看规格 →