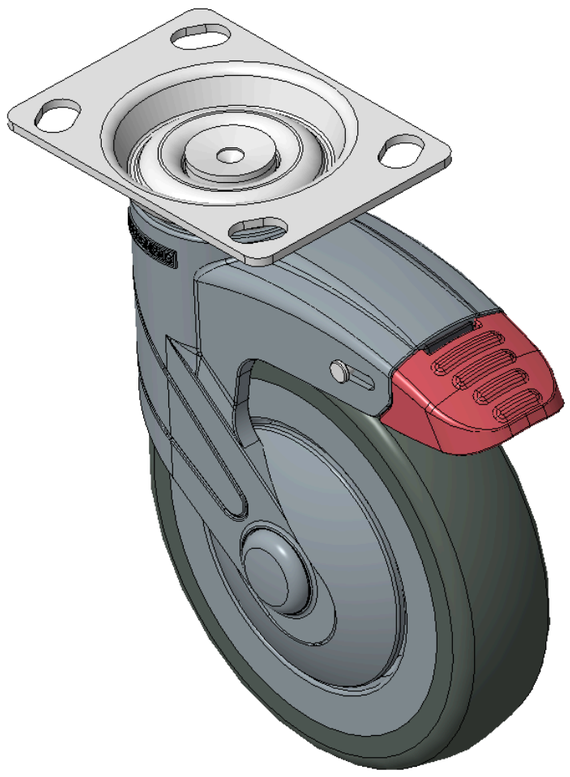

图片可能与原始产品有所落差。



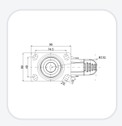

1155 全塑-1系列

# PPR轮（蓝灰）轮径 × 轮宽 125×31mm

KS-11550500264423 复制型号

| 轮径 | 荷重(动态) | 总高 | 轮子轴承 |
|---|---|---|---|
| 125mm | 100kgs | 165mm | 搭配中管的轮子 |

- 长双煞式锁定系统脚轮，斜孔底板74.5×49
- 蓝灰色聚酰胺脚架,底板表面镀锌，底板式安装装置
- 耐冲击聚丙烯轮芯，热塑性弹性体（TPR）轮面
- 深灰色，轮子轴承—中管，附防尘盖。
- 轮面：热塑性橡胶弹性体(TPR)
- 轮芯：采用优质耐冲击聚丙烯

产品说明仅供参考，一切以实体产品为主。

目录下载　索取3D图档

3D 图档为会员限定，登入后即可下载。

## 产品数据表

| | | | |
|---|---|---|---|
| 轮径 | 125mm | 轮宽 | 031mm |
| 轮子轴承 | 搭配中管的轮子 | 底板规格 | 96 x 69mm |
| 底板孔距 | 74.5 x 49mm | 底板孔径 | 15 x 10mm |
| 偏心距 | 38mm | 旋转干涉 | 220mm |
| 总高 | 165mm | 旋转半径 | 110mm |
| 硬度 | 82±5° Shore A | 荷重(动态) | 100kgs |
| 荷重(静态) | 135kgs | 温度 | -20°C to +60°C |
| 脚架样式 | 活动 | 不锈钢 | 否 |
| 导电 | 否 | 抗静电 | 否 |
| 脚轮重量 | 0.86kgs | 测试标准 | ISO22881 |

* 对公制和英制规格之间有任何偏差疑虑，请以公制规格为主。

## 性能指标

**滚动顺畅**
满分5分　得分：4分

**静音表现**
满分5分　得分：4分

**保护地板**
满分5分　得分：5分

## 档案下载

PDF　1155-CN-KS2026111001.pdf
目录下载

3D　1155-CN-KS2026111001-d261110094747.rar
3D 图档为会员限定，登入后即可下载。

## 关联产品



1155 全塑-1系列
PPR轮（蓝灰）轮径 × 轮宽 125×31mm
KS-11550500264223

| 轮径 | 动态荷重 | 总高 |
|---|---|---|
| 125 mm | 90 kg | 165 mm |

查看规格 →



1155 全塑-1系列
PPR轮（蓝灰）轮径 × 轮宽 125×31mm
KS-11550500264263

| 轮径 | 动态荷重 | 总高 |
|---|---|---|
| 125 mm | 90 kg | 165 mm |

查看规格 →



1155 全塑-1系列
PPR轮（蓝灰）轮径 × 轮宽 125×31mm
KS-11550500264523

| 轮径 | 动态荷重 | 总高 |
|---|---|---|
| 125 mm | 100 kg | 165 mm |

查看规格 →