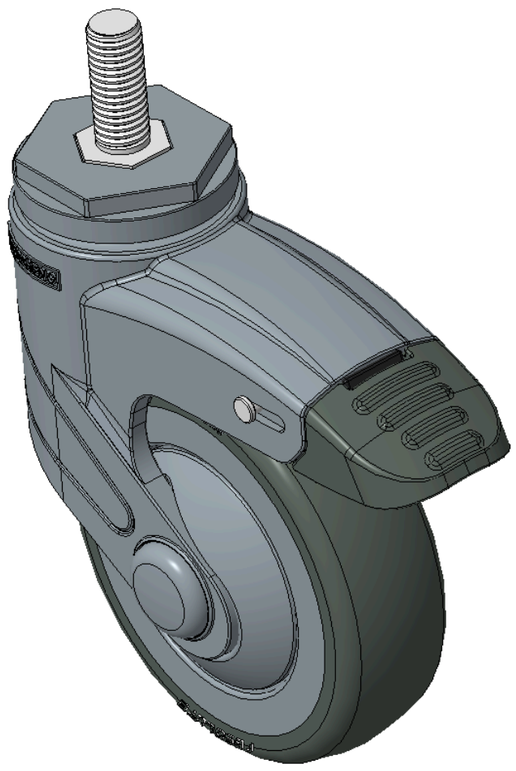

圖片可能與原始產品有所落差。


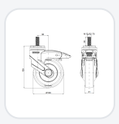
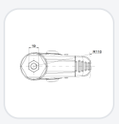

1155 全塑-1系列

# PPR輪（藍灰）輪徑 × 輪寬 100×31mm

KS-11550400266043 複製型號

| 輪徑 | 荷重(動態) | 總高 | 輪子軸承 |
|---|---|---|---|
| 100mm | 90kgs | 139mm | 搭配滾珠軸承的輪子 |

- 長雙煞式，牙心鎖配藍灰色聚醯胺腳架—M12x30
- 扣環表面鍍鋅，扣式安裝裝置
- 耐衝擊聚丙烯輪芯，熱塑性彈性體（TPR）輪面
- 深灰色，輪子軸承—精密滾珠。
- 輪面：熱塑性橡膠彈性體(TPR)
- 輪芯：採用優質耐衝擊聚丙烯

產品說明僅供參考，一切以實體產品為主。

目錄下載　索取3D圖檔

3D 圖檔為會員限定，登入後即可下載。

## 產品數據表

| | | | |
|---|---|---|---|
| 輪徑 | 100mm | 輪寬 | 31mm |
| 輪子軸承 | 搭配滾珠軸承的輪子 | 絲扣規格 | M12×P1.75 |
| 絲扣長度 | 30mm | 偏心距 | 36mm |
| 旋轉干涉 | 220mm | 總高 | 139mm |
| 旋轉半徑 | 110mm | 硬度 | 82±5° Shore A |
| 荷重(動態) | 90kgs | 荷重(靜態) | 135kgs |
| 溫度 | -20°C to +60°C | 腳架樣式 | 活動 |
| 不銹鋼 | 否 | 導電 | 否 |
| 抗靜電 | 否 | 腳輪重量 | 0.49kgs |
| 測試標準 | ISO22881 | | |

* 對公制和英制規格之間有任何偏差疑慮，請以公制規格為主。

## 性能指標

**滾動順暢**
滿分5分　得分：4分

**靜音表現**
滿分5分　得分：4分

**保護地板**
滿分5分　得分：5分

## 檔案下載

PDF　1155-TW-KS2026110701.pdf
目錄下載

3D　1155-CN-KS2026110701-d261107082246.rar
3D 圖檔為會員限定，登入後即可下載。



© 2026 得胜股份有限公司 版權所有