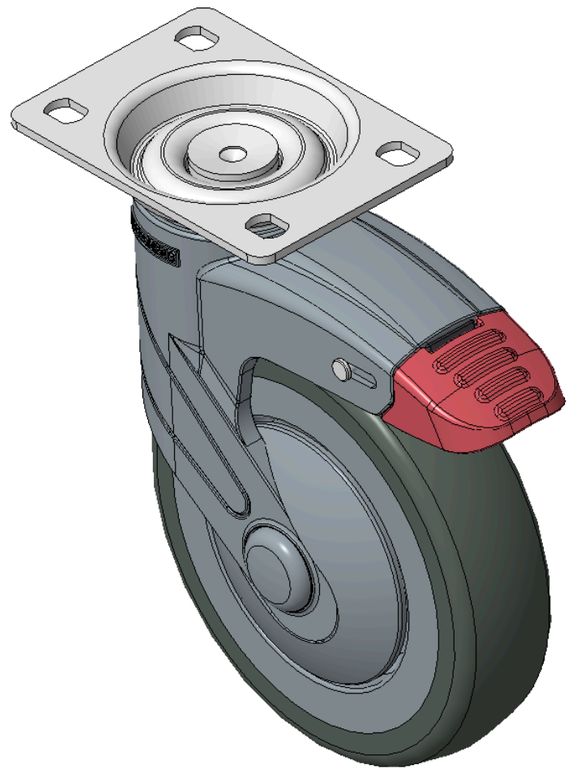

圖片可能與原始產品有所落差。



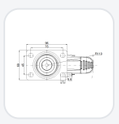

1155 全塑-1系列

PPR輪（藍灰）輪徑 × 輪寬 125×31mm

KS-11550500264433 複製型號

輪徑	荷重(動態)	總高	輪子軸承
125mm	100kgs	165mm	搭配中管的輪子

- 長雙煞車鎖定係統腳輪，孔底板75×45
- 藍灰色聚醯胺腳架,底板表面鍍鋅，底板式安裝裝置
- 耐衝擊聚丙烯輪芯，熱塑性彈性體（TPR）輪面
- 深灰色，輪子軸承—中管，附防塵蓋。
- 輪面：熱塑性橡膠彈性體(TPR)
- 輪芯：採用優質耐衝擊聚丙烯

產品說明僅供參考，一切以實體產品為主。

目錄下載　索取3D圖檔

3D 圖檔為會員限定，登入後即可下載。

產品數據表

輪徑	125mm	輪寬	031mm
輪子軸承	搭配中管的輪子	底板規格	96 x 69mm
底板孔距	75 x 45mm	底板孔徑	11 x 8.6mm
偏心距	38mm	旋轉干涉	220mm
總高	165mm	旋轉半徑	110mm
硬度	82±5° Shore A	荷重(動態)	100kgs
荷重(靜態)	135kgs	溫度	-20°C to +60°C
腳架樣式	活動	不銹鋼	否
導電	否	抗靜電	否
腳輪重量	0.86kgs	測試標準	ISO22881

* 對公制和英制規格之間有任何偏差疑慮，請以公制規格為主。

性能指標

滾動順暢
滿分5分　得分：4分

靜音表現
滿分5分　得分：4分

保護地板
滿分5分　得分：5分

檔案下載

PDF　1155-TW-KS2026111002.pdf
目錄下載

3D　1155-CN-KS2026111002-d261110095334.rar
3D 圖檔為會員限定，登入後即可下載。

關聯產品

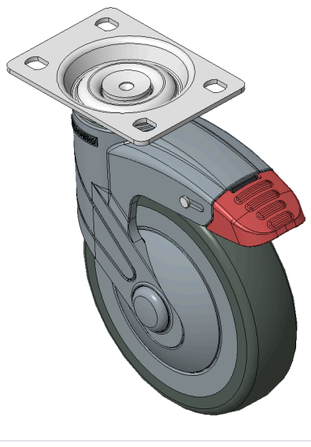

1155 全塑-1系列
PPR輪（藍灰）輪徑 × 輪寬 125×31mm
KS-11550500264053

輪徑	荷重	總高
125 mm	90 kg	165 mm

查看規格 →

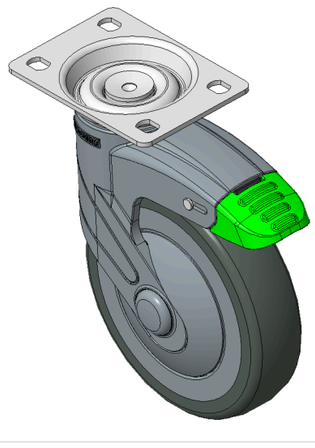

1155 全塑-1系列
PPR輪（藍灰）輪徑 × 輪寬 125×31mm
KS-11550500264243

輪徑	荷重	總高
125 mm	90 kg	165 mm

查看規格 →

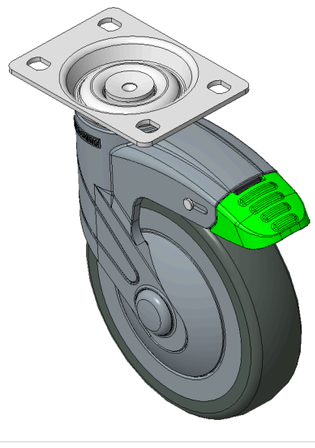

1155 全塑-1系列
PPR輪（藍灰）輪徑 × 輪寬 125×31mm
KS-11550500264253

輪徑	荷重	總高
125 mm	90 kg	165 mm

查看規格 →