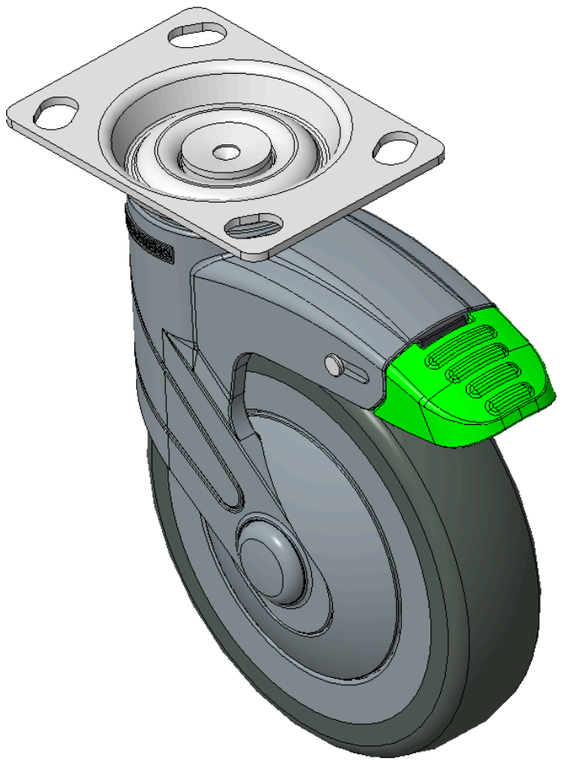

圖片可能與原始產品有所落差。



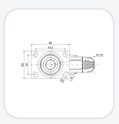

1155 全塑-1系列

# 全效輪 (藍灰) 輪徑 × 輪寬 125×31mm

KS-11550500454223 複製型號

| 輪徑 | 荷重(動態) | 總高 | 輪子軸承 |
|---|---|---|---|
| 125mm | 100kgs | 165.5mm | 搭配滾珠軸承的輪子 |

- 定向90度長雙煞腳輪，斜孔底板74.5×49
- 藍灰色聚醯胺腳架,底板表面鍍鋅，底板式安裝裝置
- 耐衝擊聚丙烯輪芯，熱塑性彈性體（TPR）輪面
- 深灰色，輪子軸承—精密滾珠。
- 輪面：熱塑性橡膠彈性體(TPR)
- 輪芯：採用優質耐衝擊聚丙烯

產品說明僅供參考，一切以實體產品為主。

目錄下載　索取3D圖檔

3D 圖檔為會員限定，登入後即可下載。

## 產品數據表

| | | | |
|---|---|---|---|
| 輪徑 | 125mm | 輪寬 | 31mm |
| 輪子軸承 | 搭配滾珠軸承的輪子 | 底板規格 | 96 x 69mm |
| 底板孔距 | 74.5 x 49mm | 底板孔徑 | 15 x 10mm |
| 偏心距 | 38mm | 旋轉干涉 | 251mm |
| 總高 | 165.5mm | 旋轉半徑 | 125.5mm |
| 硬度 | 72±5° Shore A | 荷重(動態) | 100kgs |
| 荷重(靜態) | 135kgs | 溫度 | -20°C to +60°C |
| 腳架樣式 | 雙煞 | 不銹鋼 | 否 |
| 導電 | 否 | 抗靜電 | 否 |
| 腳輪重量 | 0.63kgs | 測試標準 | ISO22881 |

* 對公制和英制規格之間有任何偏差疑慮，請以公制規格為主。

## 性能指標

**滾動順暢**
滿分5分　得分：5分

**靜音表現**
滿分5分　得分：5分

**保護地板**
滿分5分　得分：5分

## 檔案下載

PDF　1155-TW-KS2026111205.pdf
目錄下載

3D　1155-CN-KS2026111205-d261112144145.rar
3D 圖檔為會員限定，登入後即可下載。

## 關聯產品



1155 全塑-1系列
**全效輪 (藍灰) 輪徑 × 輪寬 125×31mm**
KS-11550500452043

| 輪徑 | 荷重 | 總高 |
|---|---|---|
| 125 mm | 90 kg | 165.5 mm |

查看規格 →



1155 全塑-1系列
**全效輪 (藍灰) 輪徑 × 輪寬 125×31mm**
KS-11550500454063

| 輪徑 | 荷重 | 總高 |
|---|---|---|
| 125 mm | 100 kg | 165.5 mm |

查看規格 →

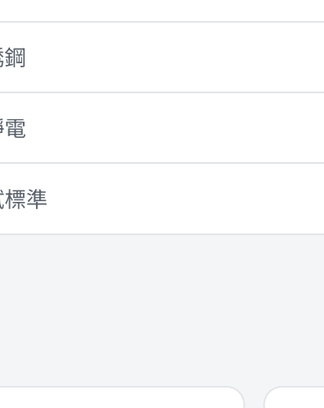

1155 全塑-1系列
**全效輪 (藍灰) 輪徑 × 輪寬 125×31mm**
KS-11550500454073

| 輪徑 | 荷重 | 總高 |
|---|---|---|
| 125 mm | 90 kg | 165.5 mm |

查看規格 →



1155 全塑-1系列
**全效輪 (藍灰) 輪徑 × 輪寬 125×31mm**
KS-11550500454193

| 輪徑 | 荷重 | 總高 |
|---|---|---|
| 125 mm | 100 kg | 165.5 mm |

查看規格 →