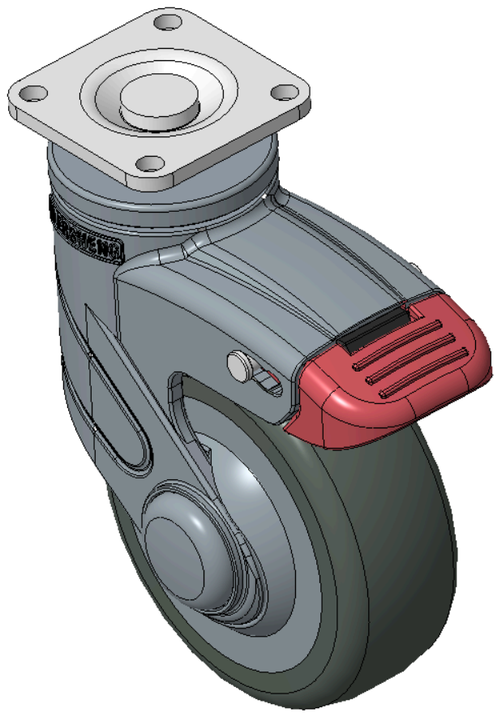

Hình ảnh có thể khác với sản phẩm gốc



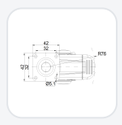

1155 Series — BÁNH XE CÀNG NHỰA STAT

Bánh xe PPR(Xanh xám) đường kính bánh xe × chiều rộng bánh xe 75 x 27mm

KS-11550300264023 Sao chép mã

Đường kính bánh xe	Tải trọng (động)	Tổng chiều cao	vòng bi bánh xe
75mm	**50kgs**	**113.5mm**	**Bánh xe trang bị vòng bi bi**

- Bánh xe ngắn có phanh kép và hệ thống khóa, đế 32x32 cm
- Chân màu xanh xám làm bằng vật liệu polyamide gia cường
- Chống gỉ, chống ăn mòn, thẩm mỹ, tiết kiệm và xoay linh hoạt
- Lõi bánh xe bằng polypropylene chịu va đập, bề mặt bánh xe bằng chất đàn hồi nhiệt dẻo (TPR)
- Bánh xe màu xám đậm - có nắp che bụi
- Mặt lốp: Cao su đàn hồi nhiệt dẻo (TPR)
- Lõi bánh xe: Được làm từ polypropylene chất lượng cao, chịu va đập tốt.

Mô tả sản phẩm chỉ mang tính chất tham khảo. Sản phẩm thực tế sẽ được ưu tiên.

Tải xuống Yêu cầu bản vẽ 3D

Bản vẽ 3D chỉ dành cho thành viên, vui lòng đăng nhập để tải.

Bảng dữ liệu sản phẩm

Đường kính bánh xe	**75mm**	Chiều rộng bánh xe	**27mm**
vòng bi bánh xe	**Bánh xe trang bị vòng bi bi**	Quy cách tấm lắp	**42 x 42mm**
khoảng cách các lỗ trên tấm nền	**32 x 32mm**	Khoảng cách các lỗ lắp	**5.1mm**
Độ lệch tâm	**27mm**	Sự can thiệp quay	**152mm**
Tổng chiều cao	**113.5mm**	Bán kính xoay	**76mm**
Độ cứng	**82±5° Shore A**	Tải trọng (động)	**50kgs**
Tải trọng (tĩnh)	**75kgs**	Nhiệt độ	**-20°C to +60°C**
Càng bánh xe	**Khóa đôi**	Thép không gỉ	**N/A**
Dẫn điện	**N/A**	Chống tĩnh điện	**N/A**
Trọng lượng bánh xe đẩy	**0.54kgs**	Tiêu chuẩn kiểm nghiệm	**ISO22883**

* Nếu có bất kỳ sai lệch nào giữa thông số hệ mét và thông số hệ inch, vui lòng tham khảo thông số hệ mét

Chỉ số hiệu năng

Độ di chuyển mượt mà
Tối đa 5 điểm Điểm: 4

Độ êm khi vận hành
Tối đa 5 điểm Điểm: 4

Bảo vệ mặt sàn
Tối đa 5 điểm Điểm: 5

Ứng dụng

Phù hợp với thiết bị và xe đẩy trong nhà cần di chuyển thường xuyên, đẩy êm và định vị ổn định.

- **Nhà máy thực phẩm & không gian ăn uống:** Bếp trung tâm, khu làm bánh, khu chuẩn bị món ăn, xe bàn thao tác, xe phục vụ đồ ăn và xe đẩy nguyên liệu.
- **Phòng thí nghiệm & phòng sạch:** Thiết bị chính xác, thiết bị kiểm tra, xe đẩy phòng thí nghiệm và bàn làm việc di động.
- **Môi trường y tế & chăm sóc:** Xe đẩy y tế, xe đưa cơm, thiết bị chăm sóc và giá đỡ thiết bị tại bệnh viện, phòng khám và cơ sở chăm sóc dài hạn.

Thiết bị có thể lắp đặt

Có thể lắp cho nhiều loại thiết bị và phương tiện cần di chuyển, chuyển hướng hoặc định vị.

- **Xe dụng cụ & xe bàn thao tác:** Xe dụng cụ sửa chữa, xe linh kiện, xe bàn lắp ráp và trạm làm việc di động.
- **Xe đẩy y tế & chăm sóc:** Xe đẩy y tế, xe điều trị, xe đưa cơm và thiết bị chăm sóc.
- **Máy móc & bệ đỡ thiết bị đo:** Thiết bị sản xuất, máy gia công, thiết bị kiểm tra và dụng cụ thí nghiệm.

Mặt sàn phù hợp

Phù hợp với hầu hết mặt sàn trong nhà bằng phẳng và cứng; khi chọn bánh xe vẫn cần đánh giá theo tải trọng, đường kính bánh, vật liệu bánh và tần suất sử dụng.

- **Sàn epoxy / PU:** Phổ biến tại nhà máy, phòng thí nghiệm và không gian thương mại; phù hợp với nhu cầu đẩy thường xuyên.
- **Sàn gạch, đá & đá cẩm thạch:** Dùng cho không gian y tế, văn phòng, bán lẻ và nội thất cao cấp; nên ưu tiên vật liệu bánh ít ồn, ít gây hại cho sàn.
- **Sàn công nghiệp trong nhà:** Dùng cho hầu hết môi trường sản xuất, gia công và logistics.
- **Sàn PVC / nhựa:** Dùng cho không gian y tế, văn phòng, thương mại và gia đình; nên chọn vật liệu bánh đẩy êm hơn và bảo vệ mặt sàn.

Tệp tải xuống

PDF **1155-VN-KS2026110205.pdf**
Tải xuống

3D **1155-CN-KS2026110205-d261102104932.rar**
Bản vẽ 3D chỉ dành cho thành viên, vui lòng đăng nhập để tải.