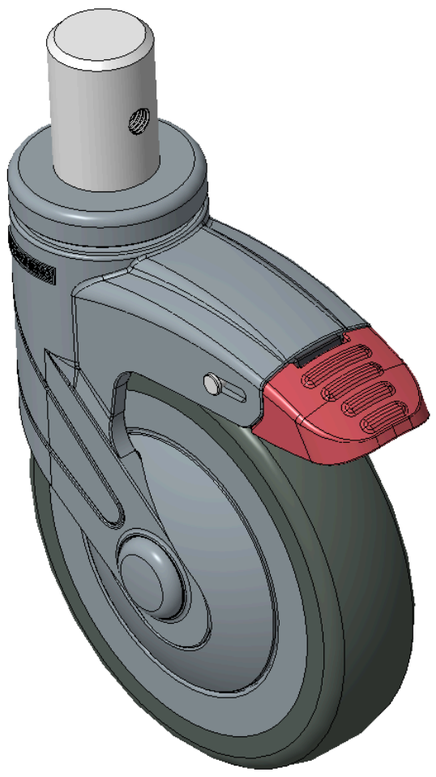

Hình ảnh có thể khác với sản phẩm gốc

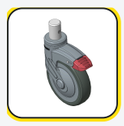

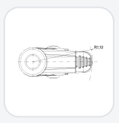

1155 Series — BÁNH XE CÀNG NHỰA STAT

Bánh xe PPR (Màu xanh xám) Đường kính×Chiều rộng 125×31mm

KS-11550500268063 Sao chép mã

Đường kính bánh xe	Tải trọng (động)	Tổng chiều cao	vòng bi bánh xe
125mm	90kgs	163mm	Bánh xe trang bị vòng bi bi

- Bánh xe có hệ thống khóa kép dài, kiểu đinh tán—Ø28x40L
- Chân màu xám xanh làm bằng cốt thép polyamide, lắp bằng chốt.
- Chống gỉ, chống ăn mòn, thẩm mỹ, tiết kiệm và xoay linh hoạt.
- Lõi bánh xe bằng polypropylene chịu va đập, bề mặt bánh xe bằng chất đàn hồi nhiệt dẻo (TPR).
- Màu xám đậm, ổ bi bánh xe—ổ bi cầu chính xác.
- Mặt lớp: Cao su đàn hồi nhiệt dẻo (TPR)
- Lõi bánh xe: Được làm từ polypropylene chất lượng cao, chịu va đập tốt.

Mô tả sản phẩm chỉ mang tính chất tham khảo. Sản phẩm thực tế sẽ được ưu tiên.

Tải xuống | Yêu cầu bản vẽ 3D

Bản vẽ 3D chỉ dành cho thành viên, vui lòng đăng nhập để tải.

Bảng dữ liệu sản phẩm

Đường kính bánh xe	125mm	Chiều rộng bánh xe	31mm
vòng bi bánh xe	Bánh xe trang bị vòng bi bi	đường kính cọc	28mm
chiều dài cọc	40mm	Độ lệch tâm	38mm
Sự can thiệp quay	220mm	Tổng chiều cao	163mm
Bán kính xoay	110mm	Độ cứng	82±5° Shore A
Tải trọng (động)	90kgs	Tải trọng (tĩnh)	135kgs
Nhiệt độ	-20°C to +60°C	Càng bánh xe	Khóa đôi
Thép không gỉ	N/A	Dẫn điện	N/A
Chống tĩnh điện	N/A	Trọng lượng bánh xe đẩy	0.59kgs
Tiêu chuẩn kiểm nghiệm	ISO22881		

* Nếu có bất kỳ sai lệch nào giữa thông số hệ mét và thông số hệ inch, vui lòng tham khảo thông số hệ mét

Chỉ số hiệu năng

Độ di chuyển mượt mà
Tối đa 5 điểm Điểm: 4

Độ êm khi vận hành
Tối đa 5 điểm Điểm: 4

Bảo vệ mặt sàn
Tối đa 5 điểm Điểm: 5

Tệp tải xuống

PDF **1155-VN-KS2026111015.pdf**
Tải xuống

3D **1155-CN-KS2026111015-d261110164352.rar**
Bản vẽ 3D chỉ dành cho thành viên, vui lòng đăng nhập để tải.

Sản phẩm liên quan

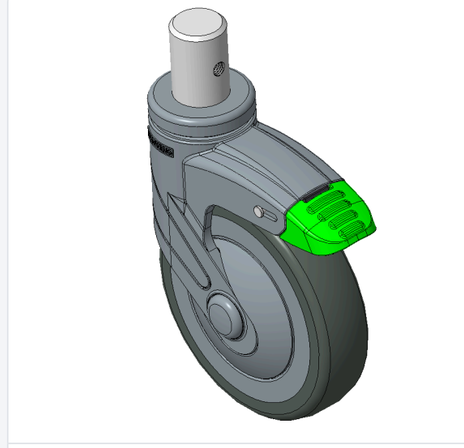

1155 Series — BÁNH XE CÀNG NHỰA STAT
Bánh xe PPR (Màu xanh xám) Đường kính×Chiều rộng 125×31mm
KS-11550500268213

đường kính bánh xe	tải trọng động	chiều cao tổng thể
125 mm	90 kg	163 mm

Xem thông số →

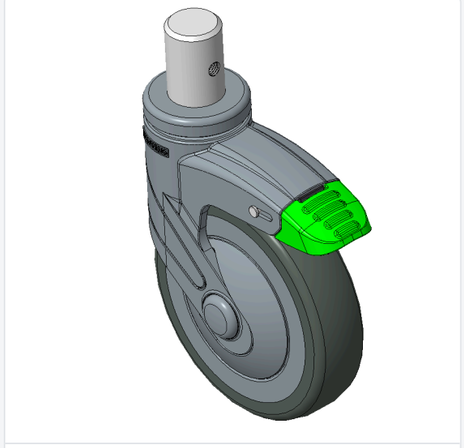

1155 Series — BÁNH XE CÀNG NHỰA STAT
Bánh xe PPR (Màu xanh xám) Đường kính×Chiều rộng 125×31mm
KS-11550500268253

đường kính bánh xe	tải trọng động	chiều cao tổng thể
125 mm	90 kg	163 mm

Xem thông số →

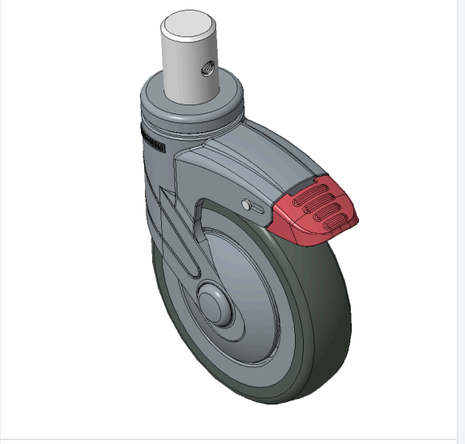

1155 Series — BÁNH XE CÀNG NHỰA STAT
Bánh xe PPR (Màu xanh xám) Đường kính×Chiều rộng 125×31mm
KS-11550500268463

đường kính bánh xe	tải trọng động	chiều cao tổng thể
125 mm	90 kg	163 mm

Xem thông số →

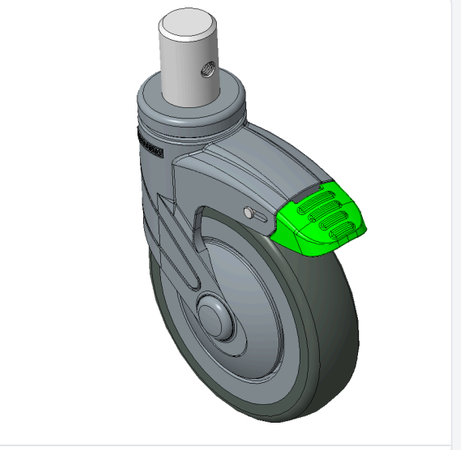

1155 Series — BÁNH XE CÀNG NHỰA STAT
Bánh xe PPR (Màu xanh xám) Đường kính×Chiều rộng 125×31mm
KS-11550500268563

đường kính bánh xe	tải trọng động	chiều cao tổng thể
125 mm	90 kg	163 mm

Xem thông số →