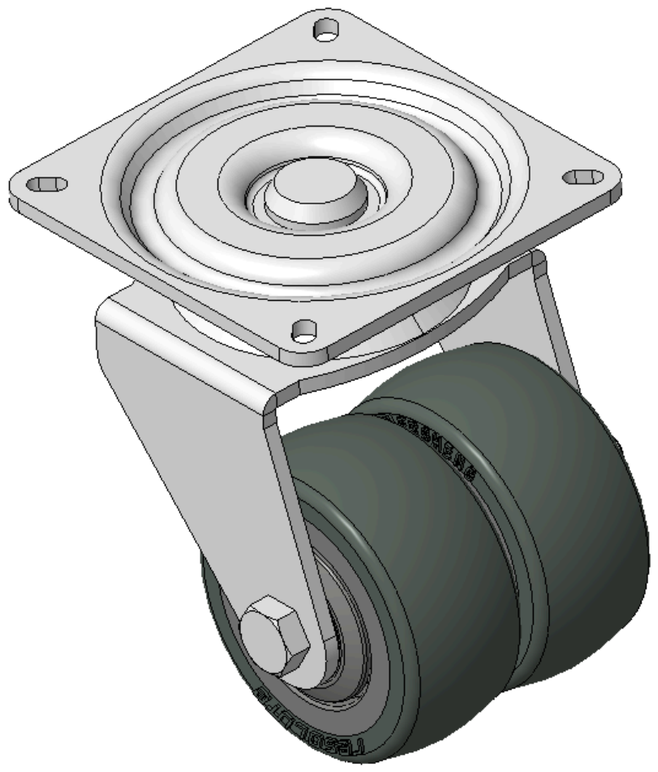

圖片可能與原始產品有所落差。



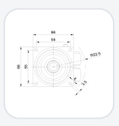

1165-4 AMR/AGV-4單精密軸承活動腳輪系列(中型)

全效輪 (珠光深灰) 輪徑 × 輪寬 50×22.5mm

KS-11650204452353 複製型號

輪徑	荷重(動態)	總高	輪子軸承
50mm	60kgs	81mm	搭配滾珠軸承的輪子

- 活动式脚轮，焊接钢板架，表面镀锌
- 底板式安装装置，孔距55x55
- 耐冲击聚丙烯轮芯，热塑性弹性體(TPR)轮面
- 铣深灰色，轮子轴承—精密滚珠
- 轮面：热塑性弹性體(TPR)轮面
- 轮芯：聚丙烯轮芯

產品說明僅供參考，一切以實體產品為主。

產品數據表

輪徑	50mm	輪寬	22.5mm
輪子軸承	搭配滾珠軸承的輪子	底板規格	66 x 66mm
底板孔距	55 x 55mm	底板孔徑	6 x 3.5mm
偏心距	20mm	旋轉干涉	105mm
總高	81mm	旋轉半徑	52.5mm
硬度	72±5° Shore A	荷重(動態)	60kgs
荷重(靜態)	90kgs	溫度	-20°C to +60°C
腳架樣式	活動	不銹鋼	否
導電	否	抗靜電	否
腳輪重量	1.50kgs	測試標準	ISO22883

* 對公制和英制規格之間有任何偏差疑慮，請以公制規格為主。

性能指標

滾動順暢
滿分5分　得分：5分

靜音表現
滿分5分　得分：5分

保護地板
滿分5分　得分：5分

© 2026 得胜股份有限公司 版權所有