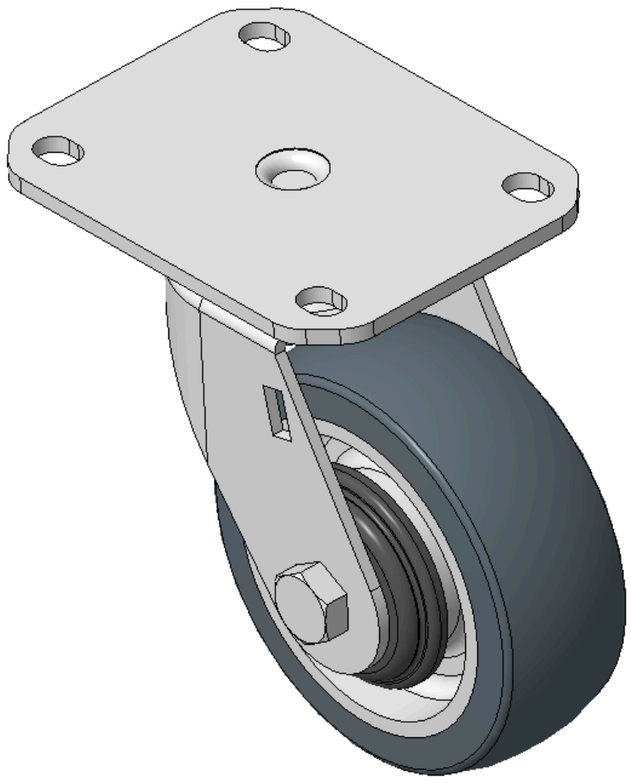

圖片可能與原始產品有所落差。



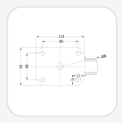

1165-3 AMR/AGV-3活動輪系列(中型)

AQPU輪(灰) 輪徑 × 輪寬 100 x 36mm

KS-11650403602013 複製型號

輪徑	荷重(動態)	總高	輪子軸承
100mm	200kgs	130mm	搭配滾珠軸承的輪子

- 活動式腳輪，焊接鋼板架，表面鍍鋅
- 底板式安裝裝置，孔距80x60
- 鋁製輪芯，高品質聚氨酯輪面，灰色
- 輪子軸承—精密滾珠
- 輪面：高品質聚氨酯製成
- 輪芯：鋁芯

產品說明僅供參考，一切以實體產品為主。

目錄下載　索取3D圖檔

3D 圖檔為會員限定，登入後即可下載。

產品數據表

輪徑	100mm	輪寬	36mm
輪子軸承	搭配滾珠軸承的輪子	底板規格	110 x 85mm
底板孔距	80 x 60mm	底板孔徑	11 x 9mm
偏心距	35mm	旋轉干涉	172mm
總高	130mm	旋轉半徑	86mm
硬度	77±5° Shore A	荷重(動態)	200kgs
荷重(靜態)	300kgs	溫度	-20°C to +70°C
腳架樣式	活動	不銹鋼	否
導電	否	抗靜電	否
腳輪重量	1.11kgs	測試標準	ISO22883

* 對公制和英制規格之間有任何偏差疑慮，請以公制規格為主。

性能指標

滾動順暢
滿分5分　得分：5分

靜音表現
滿分5分　得分：5分

保護地板
滿分5分　得分：5分

檔案下載

PDF　KS-116504036020131.pdf
目錄下載

3D　KS-11650403602013.zip
3D 圖檔為會員限定，登入後即可下載。

© 2026 得胜股份有限公司 版權所有