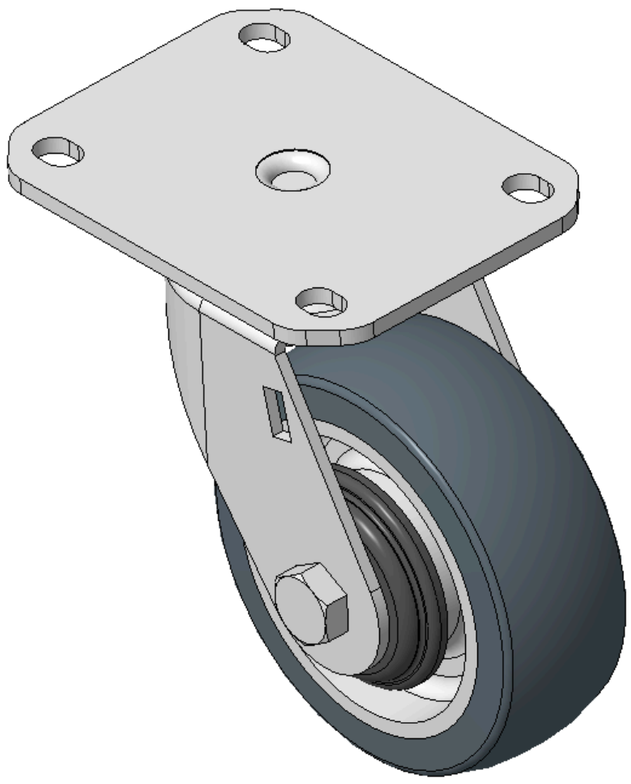

Hình ảnh có thể khác với sản phẩm gốc



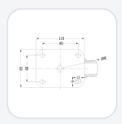

1165 Series — AMR/AGV-3 Bánh xe càng xoay (tải vừa) ổ bi chính xác đôi

Bánh xe AQPU (màu xám) đường kính bánh xe × chiều rộng bánh xe 100 x 36mm

KS-11650403602013 Sao chép mã

Đường kính bánh xe	Tải trọng (động)	Tổng chiều cao	vòng bi bánh xe
100mm	**200kgs**	**130mm**	**Bánh xe trang bị vòng bi bi**

- Bánh xe di động, khung thép hàn, mạ kẽm
- Thiết bị gắn đế, khoảng cách lỗ 80x60mm
- Lõi bánh xe bằng nhôm, bề mặt bánh xe bằng polyurethane chất lượng cao, màu xám
- Vòng bi bánh xe—vòng bi cầu chính xác
- Bề mặt bánh xe: Được làm từ polyurethane chất lượng cao.
- Lõi bánh xe: Lõi nhôm

Mô tả sản phẩm chỉ mang tính chất tham khảo. Sản phẩm thực tế sẽ được ưu tiên.

Tải xuống | Yêu cầu bản vẽ 3D

Bản vẽ 3D chỉ dành cho thành viên, vui lòng đăng nhập để tải.

Bảng dữ liệu sản phẩm

Đường kính bánh xe	**100mm**	Chiều rộng bánh xe	**36mm**
vòng bi bánh xe	**Bánh xe trang bị vòng bi bi**	Quy cách tấm lắp	**110 x 85mm**
khoảng cách các lỗ trên tấm nền	**80 x 60mm**	Khoảng cách các lỗ lắp	**11 x 9mm**
Độ lệch tâm	**35mm**	Sự can thiệp quay	**172mm**
Tổng chiều cao	**130mm**	Bán kính xoay	**86mm**
Độ cứng	**77±5° Shore A**	Tải trọng (động)	**200kgs**
Tải trọng (tĩnh)	**300kgs**	Nhiệt độ	**-20°C to +70°C**
Càng bánh xe	**Xoay**	Thép không gỉ	**N/A**
Dẫn điện	**N/A**	Chống tĩnh điện	**N/A**
Trọng lượng bánh xe đẩy	**1.11kgs**	Tiêu chuẩn kiểm nghiệm	**ISO22883**

* Nếu có bất kỳ sai lệch nào giữa thông số hệ mét và thông số hệ inch, vui lòng tham khảo thông số hệ mét

Chỉ số hiệu năng

Độ di chuyển mượt mà
Tối đa 5 điểm Điểm: 5

Độ êm khi vận hành
Tối đa 5 điểm Điểm: 5

Bảo vệ mặt sàn
Tối đa 5 điểm Điểm: 5

Tệp tải xuống

PDF **KS-116504036020134.pdf**
Tải xuống

3D **KS-11650403602013.zip**
Bản vẽ 3D chỉ dành cho thành viên, vui lòng đăng nhập để tải.

© 2026 DERSHENG CO., LTD. Bảo lưu mọi quyền.