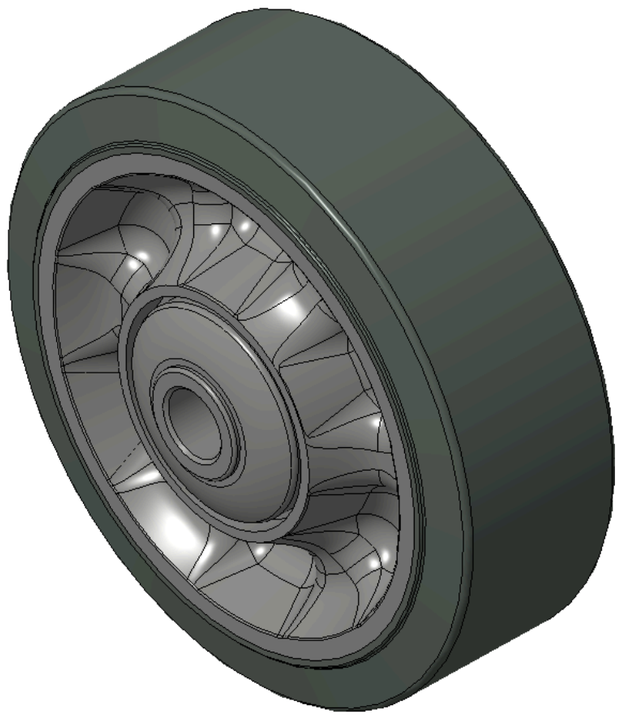

Hình ảnh có thể khác với sản phẩm gốc




Series WPPR

Bánh xe WPPR(Màu xám đậm ngọc trai) đường kính bánh xe × chiều rộng bánh xe 87.5 x 31mm

KS-1202265313W600 Sao chép mã

Đường kính bánh xe(D)	Tải trọng (động)	vòng bi bánh xe
87.5mm	80kgs	Vòng bi cầu

- Dễ bảo vệ sàn nhà, không để lại vết bẩn, thao tác thoải mái và chịu được tải trọng nặng.
- Có lực cản lăn và quay thấp, chống ăn mòn bởi nhiều chất ăn mòn.
- Màu sắc: Xám đậm ánh ngọc trai, có nắp che bụi.
- Lõi bên trong: Polypropylene chất lượng cao, chịu va đập tốt.
- Bao bì bên ngoài: Cao su đàn hồi nhiệt dẻo (TPR)
- Vòng bi: Vòng bi cầu

Mô tả sản phẩm chỉ mang tính chất tham khảo. Sản phẩm thực tế sẽ được ưu tiên.

Tải xuống | Yêu cầu bản vẽ 3D

Bản vẽ 3D chỉ dành cho thành viên, vui lòng đăng nhập để tải.

Bảng dữ liệu sản phẩm

Đường kính bánh xe(D)	**87.5mm**	Chiều rộng bánh xe(T2)	**29.5mm**
vòng bi bánh xe	**Vòng bi cầu**	Đường kính lỗ ổ bi (d)	**10mm**
Đường kính lỗ ổ bi (S)	—	Chiều sâu lỗ ổ bi(t)	—
Chiều rộng lõi trục(T1)	**41.4mm**	Độ cứng	**82±5° Shore A**
Tải trọng (động)	**80kgs**	Tải trọng (tĩnh)	**120kgs**
Nhiệt độ	**-20°C to +60°C**	Dẫn điện	**N/A**
Chống tĩnh điện	**N/A**	Trọng lượng bánh xe đẩy	**0.31kgs**
Tiêu chuẩn kiểm nghiệm	**ISO22883**		

* Nếu có bất kỳ sai lệch nào giữa thông số hệ mét và thông số hệ inch, vui lòng tham khảo thông số hệ mét

Chỉ số hiệu năng

Độ di chuyển mượt mà
Tối đa 5 điểm Điểm: 4

Độ êm khi vận hành
Tối đa 5 điểm Điểm: 4

Bảo vệ mặt sàn
Tối đa 5 điểm Điểm: 5

Tệp tải xuống

PDF **1202-VN-KS2026111901.pdf**
Tải xuống

3D **1202-CN-KS2026111901-d261119184613.rar**
Bản vẽ 3D chỉ dành cho thành viên, vui lòng đăng nhập để tải.

© 2026 DERSHENG CO., LTD. Bảo lưu mọi quyền.