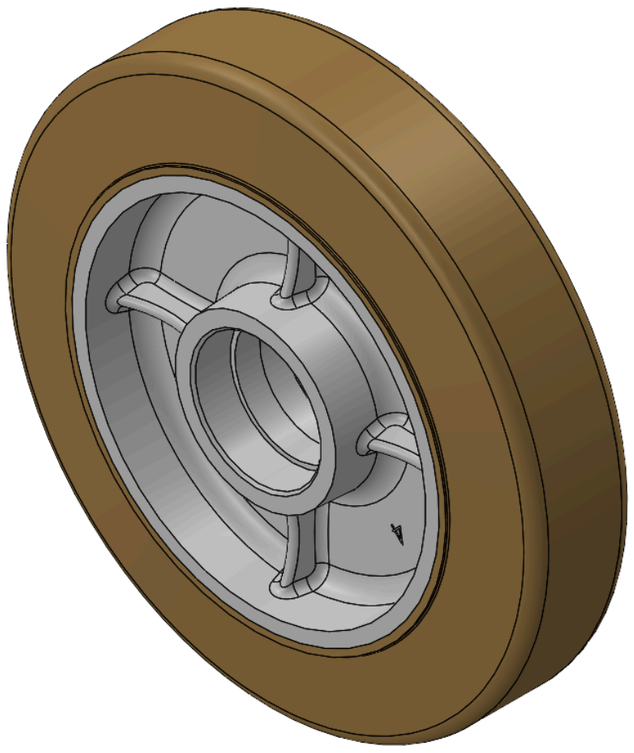

圖片可能與原始產品有所落差。


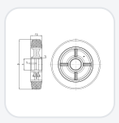

NMBR系列

輪徑 × 輪寬 200 x 46mm

YJ-12041108186401 複製型號

輪徑(D)	荷重(動態)	輪子軸承
200mm	400kgs	無軸承

- 由高品質的彈性不拖黑環保橡膠製成
- 具有高迴彈性特性，提供優良的地板保護作用及減震及減低音量功能
- 不拖黑的橡膠，在地板行走時不會有痕跡
- 適用於任何地方
- 橡膠 本色
- 內仁：鑄鐵芯
- 外包：橡膠
- 軸承：

產品說明僅供參考，一切以實體產品為主。

索取3D圖檔

3D 圖檔為會員限定，登入後即可下載。

產品數據表

輪徑(D)	200mm	輪寬(T2)	46mm
輪子軸承	無軸承	軸承孔孔徑(d)(含軸承/中管)	
軸承孔孔徑(S)(未含軸承/中管)	47mm	軸承孔深度(t)	14mm
軸心中寬(T1)	46mm	輪面硬度	60±5° Shore A
荷重(動態)	400kgs	荷重(靜態)	600kgs
溫度	-20°C to +80°C	導電	否
抗靜電	否	輪子重量	2.57kgs
測試標準	ISO22883		

* 對公制和英制規格之間有任何偏差疑慮，請以公制規格為主。

性能指標

滾動順暢
滿分5分　得分：3分

靜音表現
滿分5分　得分：4分

保護地板
滿分5分　得分：4分

檔案下載

3D **1204-CN-YJ2026111002-d261110162054.rar**
3D 圖檔為會員限定，登入後即可下載。

© 2026 得胜股份有限公司 版權所有