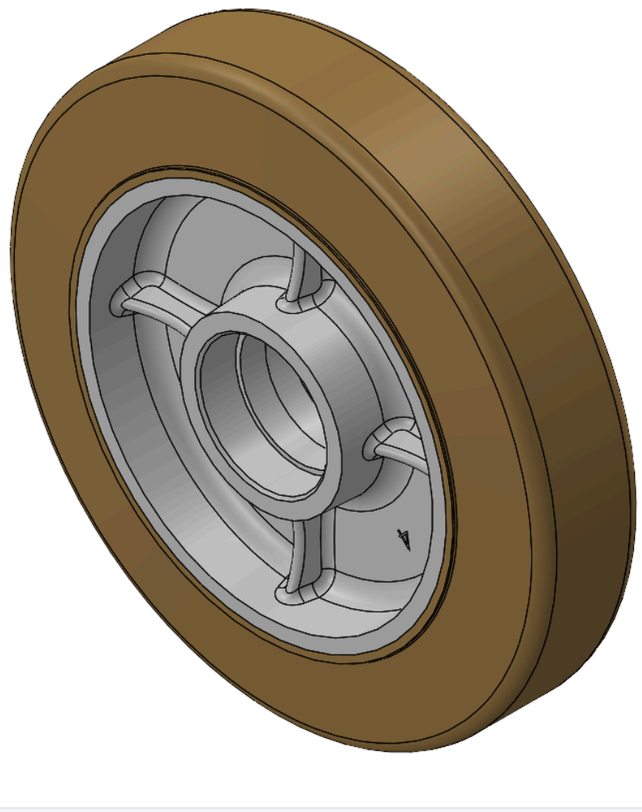

Hình ảnh có thể khác với sản phẩm gốc


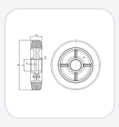

SeriesNMBR

# Đường kính bánh xe × chiều rộng bánh xe 200 x 46mm

YJ-12041108186401 Sao chép mã

| Đường kính bánh xe(D) | Tải trọng (động) | vòng bi bánh xe |
|---|---|---|
| **200mm** | **400kgs** | **Không có vòng bi** |

- Được làm từ cao su chất lượng cao, đàn hồi, không nhờn dính và thân thiện với môi trường.
- Đặc trưng bởi độ đàn hồi cao, mang lại khả năng bảo vệ sàn nhà tuyệt vời, khả năng hấp thụ chấn động và giảm tiếng ồn.
- Cao su không nhờn dính không để lại dấu vết khi bước lên.
- Thích hợp cho mọi bề mặt.
- Màu cao su tự nhiên.
- Lõi bên trong: lõi gang
- Bao bì bên ngoài: cao su
- Vòng bi:

Mô tả sản phẩm chỉ mang tính chất tham khảo. Sản phẩm thực tế sẽ được ưu tiên.

Yêu cầu bản vẽ 3D

Bản vẽ 3D chỉ dành cho thành viên, vui lòng đăng nhập để tải.

## Bảng dữ liệu sản phẩm

| | | | |
|---|---|---|---|
| Đường kính bánh xe(D) | **200mm** | Chiều rộng bánh xe(T2) | **46mm** |
| vòng bi bánh xe | **Không có vòng bi** | Đường kính lỗ ổ bi (d) | |
| Đường kính lỗ ổ bi (S) | **47mm** | Chiều sâu lỗ ổ bi(t) | **14mm** |
| Chiều rộng lõi trục(T1) | **46mm** | Độ cứng | **60±5° Shore A** |
| Tải trọng (động) | **400kgs** | Tải trọng (tĩnh) | **600kgs** |
| Nhiệt độ | **-20°C to +80°C** | Dẫn điện | **N/A** |
| Chống tĩnh điện | **N/A** | Trọng lượng bánh xe đẩy | **2.57kgs** |
| Tiêu chuẩn kiểm nghiệm | **ISO22883** | | |

* Nếu có bất kỳ sai lệch nào giữa thông số hệ mét và thông số hệ inch, vui lòng tham khảo thông số hệ mét

## Chỉ số hiệu năng

**Độ di chuyển mượt mà**
Tối đa 5 điểm Điểm: 3

**Độ êm khi vận hành**
Tối đa 5 điểm Điểm: 4

**Bảo vệ mặt sàn**
Tối đa 5 điểm Điểm: 4

## Tệp tải xuống

3D **1204-CN-YJ2026111002-d261110162054.rar**
Bản vẽ 3D chỉ dành cho thành viên, vui lòng đăng nhập để tải.



© 2026 DERSHENG CO., LTD. Bảo lưu mọi quyền.