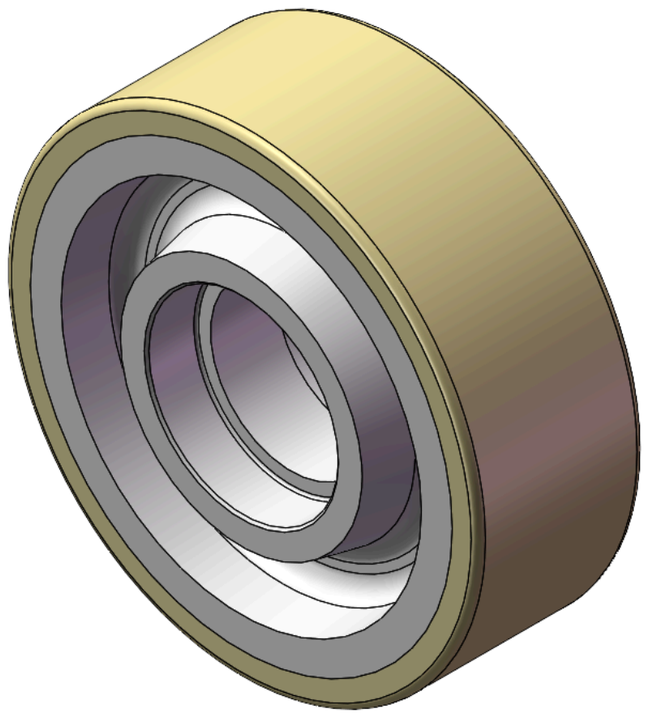

图片可能与原始产品有所落差。




AGPU系列

轮径 × 轮宽 200 x 70mm

YJ-12033508280114 复制型号

轮径(D)	荷重(动态)	轮子轴承
200mm	1100kgs	无轴承

- 具有优异的动态性能、优秀的撕裂强度、极佳的韧性
- 具有非常好的耐磨性、高回弹性、高承重力与机械强度，耐冲击不变形的特性
- 适用于叉车、电动堆高机、重型机械、AGV自动工业及游乐行业上
- GPU 本色
- 內仁：铝芯
- 外包：高品质聚氨酯
- 轴承：—

产品说明仅供参考，一切以实体产品为主。

索取3D图档

3D 图档为会员限定，登入后即可下载。

产品数据表

轮径(D)	200mm	轮宽(T2)	70mm
轮子轴承	无轴承	轴承孔孔径(d)(含轴承/中管)	—
轴承孔孔径(S)(未含轴承/中管)	80mm	轴承孔深度(t)	21mm
轴心中宽(T1)	70mm	硬度	95±5° Shore A
荷重(动态)	1100kgs	荷重(静态)	1650kgs
温度	-20°C to +70°C	导电	否
抗静电	否	脚轮重量	3.31kgs
测试标准	ISO22883		

* 对公制和英制规格之间有任何偏差疑虑，请以公制规格为主。

性能指标

滚动顺畅
满分5分　得分：5分

静音表现
满分5分　得分：3分

保护地板
满分5分　得分：5分

档案下载

3D　1235-CN-YJ2026111701-d261117083516.rar
3D 图档为会员限定，登入后即可下载。

© 2026 得胜股份有限公司 版权所有