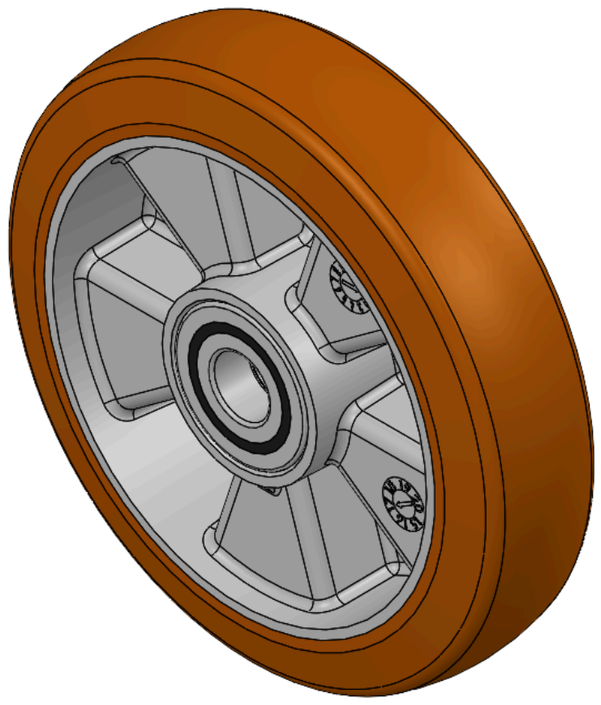

Hình ảnh có thể khác với sản phẩm gốc


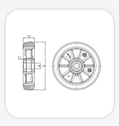

Series AQPU

Đường kính bánh xe × chiều rộng bánh xe 180 x 44mm

YJ-12036007185197 Sao chép mã

Đường kính bánh xe(D)	Tải trọng (động)	vòng bi bánh xe
180mm	600kgs	Vòng bi cầu

- Có độ đàn hồi tốt, giảm lực cản khi đẩy, cải thiện khả năng vận hành của máy công cụ và có khả năng chống mài mòn tốt.
- Có khả năng chống thủy phân tuyệt vời.
- Thích hợp cho vùng nhiệt đới và môi trường làm việc ẩm ướt.
- QPU, màu nâu, bề mặt bánh xe cong.
- QPU, màu nâu, bề mặt bánh xe cong
- Lõi bên trong: Lõi nhôm
- Gia công ngoài: Polyurethane chất lượng cao
- Vòng bi: Vòng bi cầu

Mô tả sản phẩm chỉ mang tính chất tham khảo. Sản phẩm thực tế sẽ được ưu tiên.

Tải xuống | Yêu cầu bản vẽ 3D

Bản vẽ 3D chỉ dành cho thành viên, vui lòng đăng nhập để tải.

Bảng dữ liệu sản phẩm

Đường kính bánh xe(D)	**180mm**	Chiều rộng bánh xe(T2)	**44mm**
vòng bi bánh xe	**Vòng bi cầu**	Đường kính lỗ ổ bi (d)	**20mm**
Đường kính lỗ ổ bi (S)	**mm**	Chiều sâu lỗ ổ bi(t)	
Chiều rộng lõi trục(T1)	**44mm**	Độ cứng	**92±5° Shore A**
Tải trọng (động)	**600kgs**	Tải trọng (tĩnh)	**900kgs**
Nhiệt độ	**-20°C to +70°C**	Dẫn điện	**N/A**
Chống tĩnh điện	**N/A**	Trọng lượng bánh xe đẩy	**1.14kgs**
Tiêu chuẩn kiểm nghiệm	**ISO22883**		

* Nếu có bất kỳ sai lệch nào giữa thông số hệ mét và thông số hệ inch, vui lòng tham khảo thông số hệ mét

Chỉ số hiệu năng

Độ di chuyển mượt mà
Tối đa 5 điểm Điểm: 5

Độ êm khi vận hành
Tối đa 5 điểm Điểm: 5

Bảo vệ mặt sàn
Tối đa 5 điểm Điểm: 5

Tệp tải xuống

PDF **1260-VN-YJ2026111002.pdf**
Tải xuống

3D **1260-CN-YJ2026111002-d261110103034.rar**
Bản vẽ 3D chỉ dành cho thành viên, vui lòng đăng nhập để tải.

© 2026 DERSHENG CO., LTD. Bảo lưu mọi quyền.