Bảng dữ liệu sản phẩm

1102 Series — LOẠI CÀNG KIỂU B

Bánh PU (Honghu) - Đường kính × Chiều rộng bánh: 180×50mm

EAN

KS-11020700332141

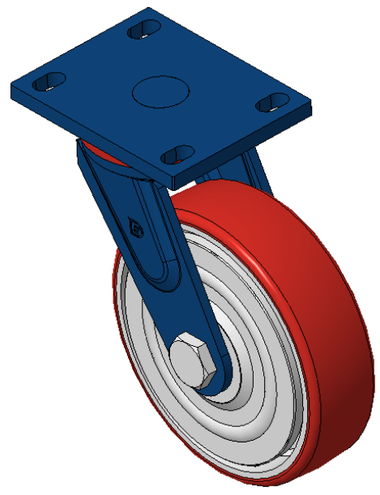

Hình ảnh có thể khác với sản phẩm gốc

Bánh xe có thể điều chỉnh, khung thép hàn
Sơn màu xanh, lắp tấm, khoảng cách lỗ 110x75mm
Lõi bánh xe bằng sắt, bề mặt bánh xe bằng cao su chất lượng cao, độ đàn hồi cao, phay màu đỏ
Vòng bi bánh xe—vòng bi chính xác, được trang bị nắp chống bụi đặc biệt

Bề mặt bánh xe: Được làm bằng polyurethane chất lượng cao
Lõi bánh xe: Lõi sắt / Lõi gang

Mô tả sản phẩm chỉ mang tính chất tham khảo. Sản phẩm thực tế sẽ được ưu tiên.

Quy cách chi tiết sản phẩm

◉ đơn vị mét ○ đế quốc

Đường kính bánh xe	180mm
Chiều rộng bánh xe	50mm
vòng bi bánh xe	Bánh xe trang bị vòng bi bi
Quy cách tấm lắp	140 x 110mm
khoảng cách các lỗ trên tấm nền	110x75mm
Khoảng cách các lỗ lắp	22 x 13mm
Độ lệch tâm	62mm
Sự can thiệp quay	310mm
Tổng chiều cao	230mm
Bán kính xoay	155mm
Độ cứng	93±5° Shore A
Tải trọng (động)	450kgs
Tải trọng (tĩnh)	675kgs
Nhiệt độ	-20°C to +70°C
Càng bánh xe	Xoay
Thép không gỉ	N/A
Dẫn điện	N/A
Chống tĩnh điện	N/A
Trọng lượng bánh xe đẩy	5.85kgs
Tiêu chuẩn kiểm nghiệm	ISO22883

Tổng quan ưu điểm

Độ di chuyển mượt mà	● ● ● ○ ○
Chế độ im lặng	● ● ● ● ○
Bảo vệ mặt sàn	● ● ● ● ○

Bản vẽ 2D kích thước bánh xe đẩy

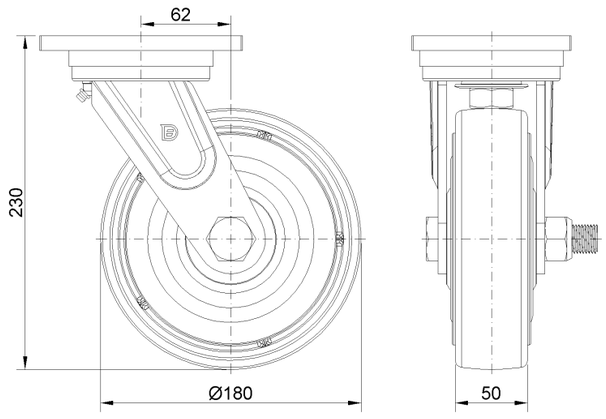

Bản vẽ 2D kích thước tấm lắp

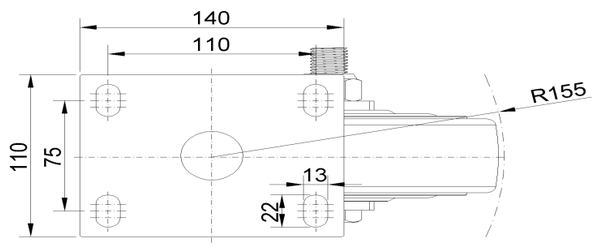

* Nếu có bất kỳ sai lệch nào giữa thông số hệ mét và thông số hệ inch, vui lòng tham khảo thông số hệ mét

© Bản quyền thuộc về 2025 DershengInternational www.dersheng.com