產品資料表

1102 B型系列

PU輪(紅平) 輪徑 × 輪寬 200 x 50mm

EAN

KS-11020800332031

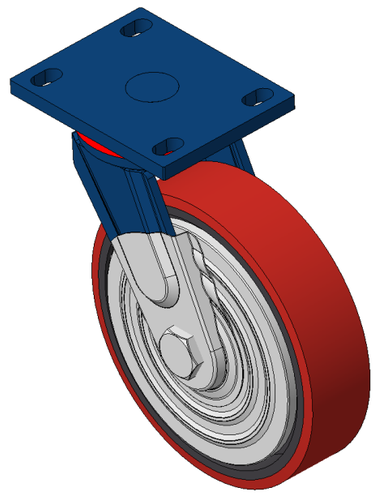

圖片可能與原始產品有所落差

活動式腳輪，焊接鋼板架，表面藍漆 底板式安裝裝置，孔距110x75 鑄鐵製輪芯，高品質聚氨酯輪面，銑紅色 輪子軸承—精密滾珠，配特製防纏繞輪蓋

輪面：高品質聚氨酯製成
輪芯：鐵芯/鑄鐵芯

產品說明僅供參考一切以實體產品為主

產品詳細規格

◉ 公制 ○ 英制

輪徑	200mm
輪寬	50mm
輪子軸承	搭配滾珠軸承的輪子
底板規格	140 x 110mm
底板孔距	110x75mm
底板孔徑	22 x 13mm
偏心距	62mm
旋轉干涉	328mm
總高	248mm
旋轉半徑	164mm
硬度	93±5° Shore A
荷重(動態)	450kgs
荷重(靜態)	675kgs
溫度	-20°C to +70°C
腳架樣式	活動
不銹鋼	否
導電	否
抗靜電	否
腳輪重量	6.42kgs
測試標準	ISO22883

優勢簡覽

滾動順暢	● ● ● ○ ○
靜音表現	● ● ● ● ○
保護地板	● ● ● ● ○

腳輪外觀尺寸2D圖檔

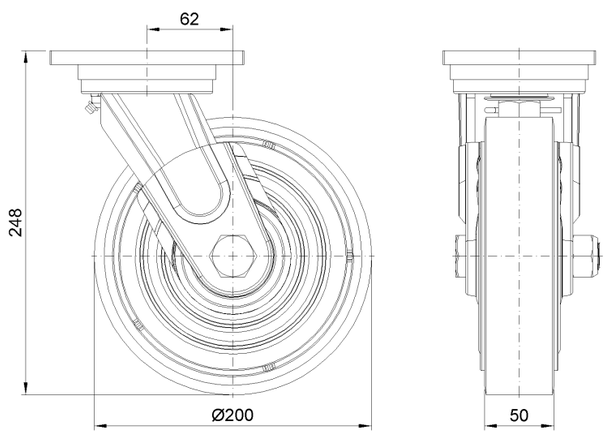

底板外觀尺寸2D圖檔

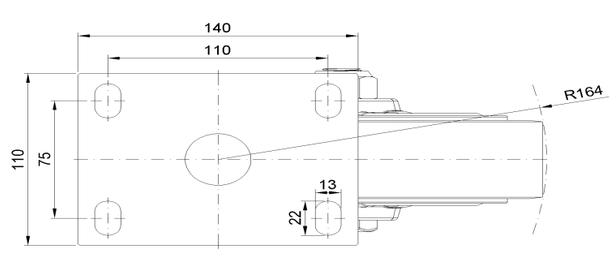

* 對公制和英制規格之間有任何偏差疑慮，請以公制規格為主。

© 版權所有 2025 得胜上好輪 www.dersheng.com