1102 Series — LOẠI CÀNG KIỂU B

Bánh xe QPU (nâu phẳng) Đường kính bánh xe × Chiều rộng bánh xe 254x 62mm

EAN

KS-11021000534011

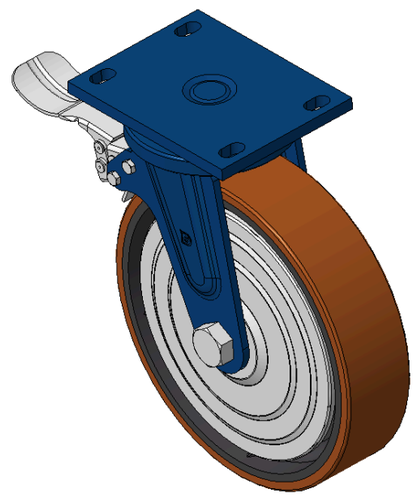

Hình ảnh có thể khác với sản phẩm gốc

Mô tả sản phẩm chỉ mang tính chất tham khảo. Sản phẩm thực tế sẽ được ưu tiên.

Quy cách chi tiết sản phẩm

◉ đơn vị mét ○ đế quốc

Đường kính bánh xe	254mm
Chiều rộng bánh xe	62mm
vòng bi bánh xe	Bánh xe trang bị vòng bi bi
Quy cách tấm lắp	167 x 130mm
khoảng cách các lỗ trên tấm nền	140x85mm
Khoảng cách các lỗ lắp	22 x 13mm
Độ lệch tâm	46mm
Sự can thiệp quay	351mm
Tổng chiều cao	307mm
Bán kính xoay	175.5mm
Độ cứng	92±5° Shore A
Tải trọng (động)	900kgs
Tải trọng (tĩnh)	1350kgs
Nhiệt độ	-20°C to +70°C
Càng bánh xe	Khóa sau
Thép không gỉ	N/A
Dẫn điện	N/A
Chống tĩnh điện	N/A
Trọng lượng bánh xe đẩy	12.50kgs
Tiêu chuẩn kiểm nghiệm	ISO22883

Tổng quan ưu điểm

Độ di chuyển mượt mà	●●●●●
Chế độ im lặng	●●●●●
Bảo vệ mặt sàn	●●●●●

Bản vẽ 2D kích thước bánh xe đẩy

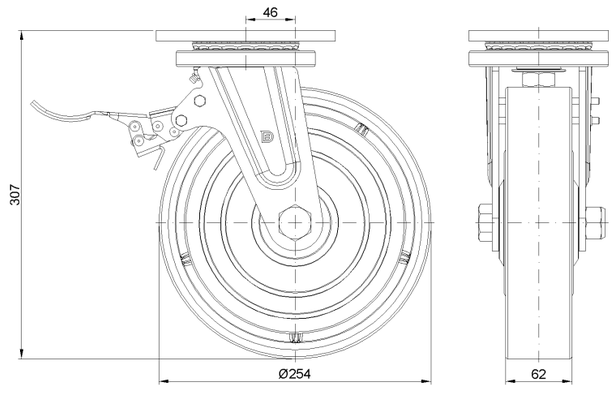

Bản vẽ 2D kích thước tấm lắp

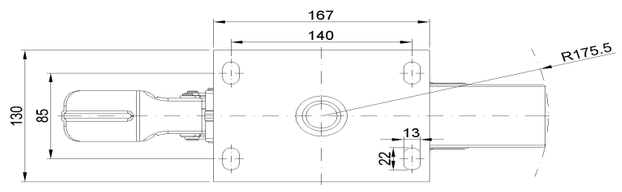

* Nếu có bất kỳ sai lệch nào giữa thông số hệ mét và thông số hệ inch, vui lòng tham khảo thông số hệ mét

© Bản quyền thuộc về 2026 DershengInternational www.dersheng.com