产品资料表

1110-3 美美轮

PPR 轮片（白深灰）轮径 × 轮宽 75×12（50.5）mm

EAN

KS-11100302265033

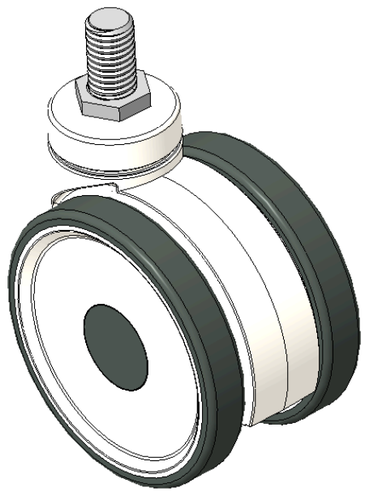

图片可能与原始产品有所落差

活动双球脚轮，丝扣M12x20
白色脚架采用聚丙烯增强料，丝扣式安装
防锈，耐腐蚀，美观，经济，转动灵活
耐冲击聚丙烯轮芯，热塑性弹性体（TPR）轮面
深灰色，轮子—中管式

轮面：热塑性橡胶弹性体(TPR)
轮芯：采用优质耐冲击聚丙烯

产品说明仅供参考一切以实体产品为主

产品详细规格

◉ 公制 ○ 英制

轮径	75mm
轮宽	50.5mm
轮子轴承	搭配中管的轮子
丝扣规格	M12
丝扣长度	20mm
偏心距	22mm
旋转干涉	132mm
总高	93.5mm
旋转半径	66mm
硬度	82±5° Shore A
荷重(动态)	30kgs
荷重(静态)	45kgs
温度	-20°C to +60°C
脚架样式	活动
不锈钢	否
导电	否
抗静电	否
脚轮重量	0.17kgs
测试标准	ISO22881

优势简览

滚动顺畅	●●●●○
静音表现	●●●●○
保护地板	●●●●●

脚轮外观尺寸2D图档

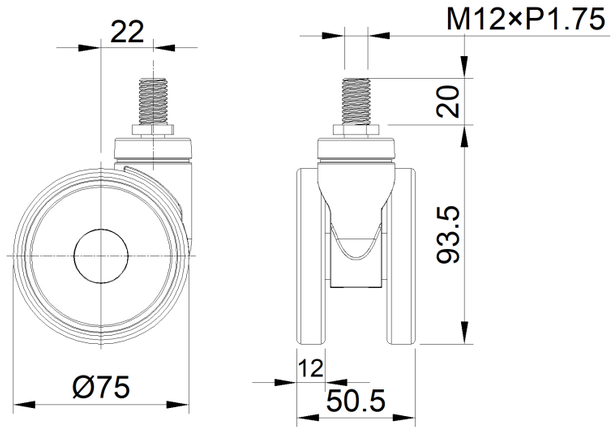

丝扣外观尺寸2D图档

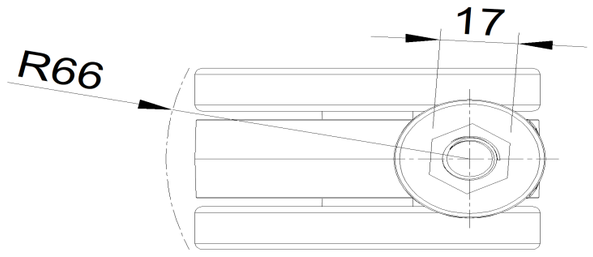

* 对公制和英制规格之间有任何偏差疑虑，请以公制规格为主。

© 版权所有 2026 得胜上好轮 www.dersheng.com