产品数据表

1110-3 美美輪

PPR 輪片（白深灰）輪徑 × 輪寬 75×12（50.5）mm

EAN

KS-11100302265043

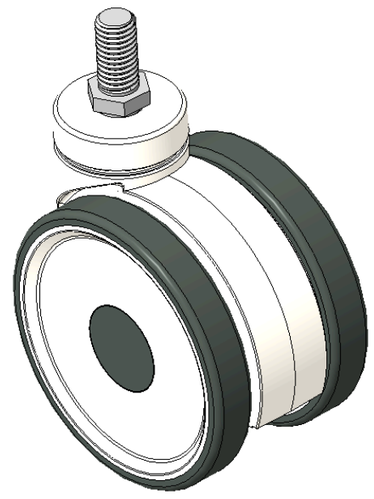

圖片可能與原始產品有所落差

活动双球脚轮，丝扣M10x20
白色脚架采用聚丙烯增强料，丝扣式安装
防锈，耐腐蚀，美观，经济，转动灵活
耐冲击聚丙烯轮芯，热塑性弹性體（TPR）轮面
深灰色，轮子—中管式

轮面：热塑性橡胶弹性體(TPR)
轮芯：采用优质耐冲击聚丙烯

產品說明僅供參考一切以實體產品為主

產品詳細規格

◉ 公制 ○ 英制

輪徑	75mm
輪寬	50.5mm
輪子軸承	搭配中管的輪子
絲扣規格	M10
絲扣長度	20mm
偏心距	22mm
旋轉干涉	132mm
總高	93.5mm
旋轉半徑	66mm
硬度	82±5° Shore A
荷重(動態)	30kgs
荷重(靜態)	45kgs
溫度	-20°C to +60°C
腳架樣式	活動
不銹鋼	否
導電	否
抗靜電	否
腳輪重量	0.16kgs
測試標準	ISO22881

優勢簡覽

滾動順暢	●●●●○
靜音表現	●●●●○
保護地板	●●●●●

腳輪外觀尺寸2D圖檔

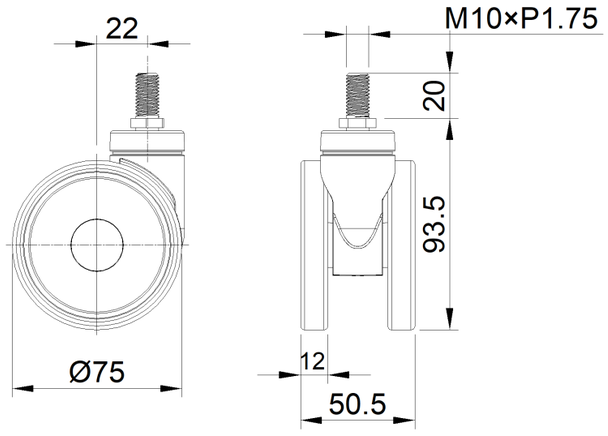

絲扣外觀尺寸2D圖檔

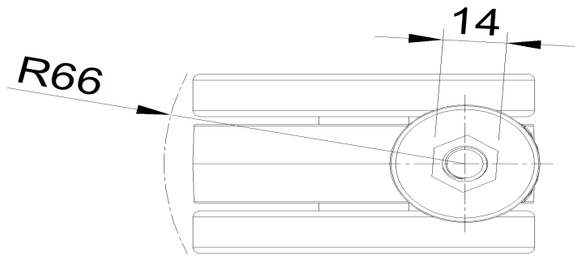

* 對公制和英制規格之間有任何偏差疑慮，請以公制規格為主。

© 版權所有 2026 得胜上好輪 www.dersheng.com