Bảng dữ liệu sản phẩm

1115-1 Kinh tế-1 Dòng bánh xe mùa xuân

PU Bánh xe (vòng cung đỏ) Đường kính bánh xe × Chiều rộng bánh xe 150 x 45mm

A

KS-11150601334151B

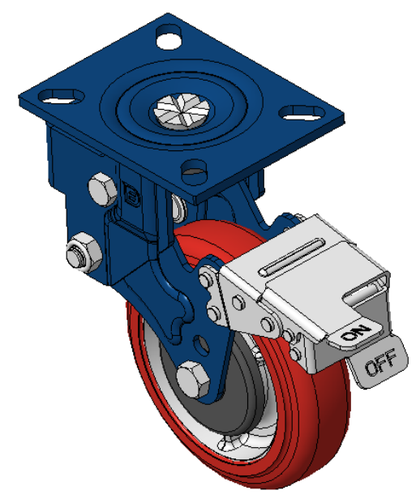

Hình ảnh có thể khác với sản phẩm gốc

Bánh xe lò xo có phanh trước, khung thép hàn Hoàn thiện sơn xanh, lắp đế, khoảng cách lỗ 105 x 78,5 Lõi gang, mặt lốp polyurethane chất lượng cao Hoàn thiện phay đỏ, vòng bi chính xác

Mặt bánh xe: Được làm bằng polyurethane chất lượng cao

Lõi bánh xe: lõi sắt/lõi gang

Mô tả sản phẩm chỉ mang tính chất tham khảo. Sản phẩm thực tế sẽ được ưu tiên.

Quy cách chi tiết sản phẩm

◉ đơn vị mét ○ đế quốc

Đường kính bánh xe	150mm
Chiều rộng bánh xe	45mm
vòng bi bánh xe	Bánh xe trang bị vòng bi bi
Quy cách tấm lắp	140 x 110mm
khoảng cách các lỗ trên tấm nền	105 x 77.5mm
Khoảng cách các lỗ lắp	25 x 13.5mm
Độ lệch tâm	36mm
Sự can thiệp quay	380mm
Tổng chiều cao	220mm
Bán kính xoay	190mm
Độ cứng	92±5° Shore A
Tải trọng (động)	420kgs
Tải trọng (tĩnh)	630kgs
Nhiệt độ	-20°C to +70°C
Càng bánh xe	Khóa trước
Thép không gỉ	N/A
Dẫn điện	N/A
Chống tĩnh điện	N/A
Trọng lượng bánh xe đẩy	4.97kgs
Tiêu chuẩn kiểm nghiệm	ISO22883

Tổng quan ưu điểm

Độ di chuyển mượt mà	● ● ● ○ ○
Chế độ im lặng	● ● ● ● ○
Bảo vệ mặt sàn	● ● ● ● ○

Bản vẽ 2D kích thước bánh xe đẩy

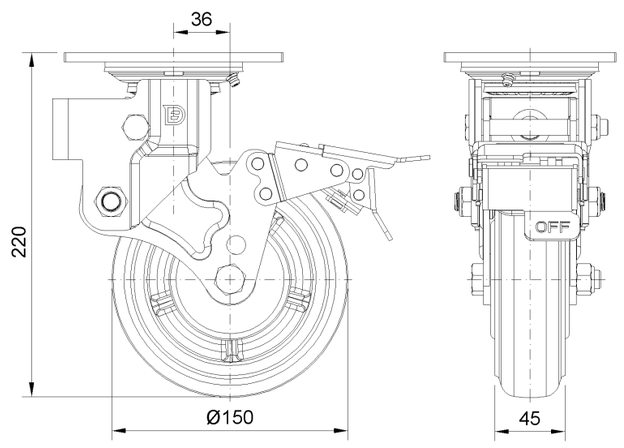

Bản vẽ 2D kích thước tấm lắp

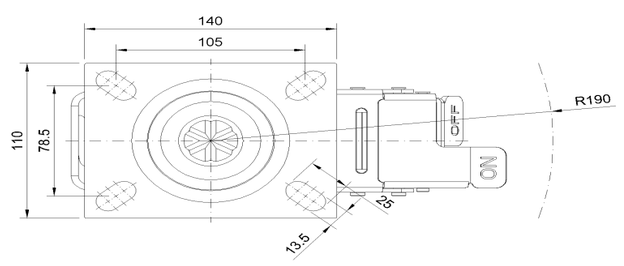

* Nếu có bất kỳ sai lệch nào giữa thông số hệ mét và thông số hệ inch, vui lòng tham khảo thông số hệ mét

© Bản quyền thuộc về 2025 DershengInternational www.dersheng.com