Bảng dữ liệu sản phẩm

1115 Series — BÁNH XE LÒ XO (Loại phổ thông)

Bánh xe QPU (nâu phẳng) Đường kính bánh xe × Chiều rộng bánh xe 254x 62mm

A

KS-11151000531551

Bánh xe lò xo cố định với khung thép hàn Sơn phủ màu xanh, lắp đế, khoảng cách lỗ 140x85 Lõi gang với gai polyurethane chất lượng cao Vòng bi bánh xe màu nâu phay – vòng bi bi chính xác

Mặt bánh xe: Được làm bằng polyurethane chất lượng cao

Lõi bánh xe: lõi sắt/lõi gang

Mô tả sản phẩm chỉ mang tính chất tham khảo. Sản phẩm thực tế sẽ được ưu tiên.

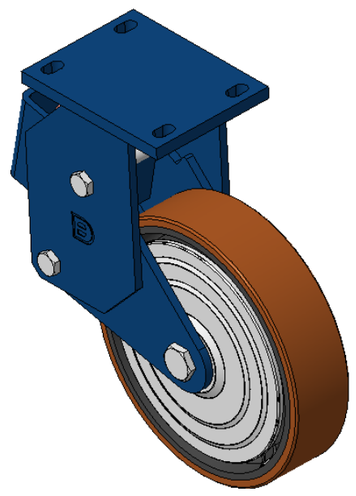

Hình ảnh có thể khác với sản phẩm gốc

Quy cách chi tiết sản phẩm

◉ đơn vị mét ○ đế quốc

Đường kính bánh xe	254mm
Chiều rộng bánh xe	62mm
vòng bi bánh xe	Bánh xe trang bị vòng bi bi
Quy cách tấm lắp	170 x 130mm
khoảng cách các lỗ trên tấm nền	140x85mm
Khoảng cách các lỗ lắp	22 x 13mm
Tổng chiều cao	355mm
Độ cứng	92±5° Shore A
Tải trọng (động)	500kgs
Tải trọng (tĩnh)	750kgs
Nhiệt độ	-20°C to +70°C
Càng bánh xe	Cố định
Thép không gỉ	N/A
Dẫn điện	N/A
Chống tĩnh điện	N/A
Trọng lượng bánh xe đẩy	15.36kgs
Tiêu chuẩn kiểm nghiệm	ISO22883

Tổng quan ưu điểm

Độ di chuyển mượt mà	● ● ● ● ●
Chế độ im lặng	● ● ● ● ●
Bảo vệ mặt sàn	● ● ● ● ●

Bản vẽ 2D kích thước bánh xe đẩy

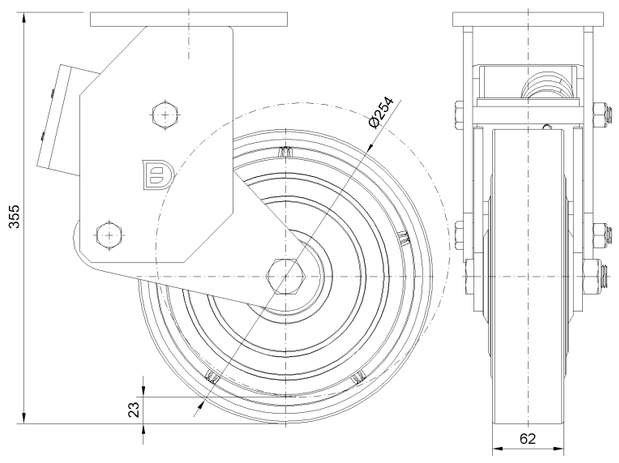

Bản vẽ 2D kích thước tấm lắp

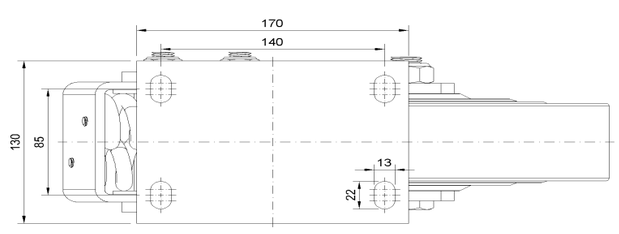

* Nếu có bất kỳ sai lệch nào giữa thông số hệ mét và thông số hệ inch, vui lòng tham khảo thông số hệ mét

© Bản quyền thuộc về 2025 DershengInternational www.dersheng.com