Bảng dữ liệu sản phẩm

# 1141 Series — LOẠI CÀNG KHÔNG ĐINH TÁN CHỦ

Bánh xe CPD đường kính bánh xe × chiều rộng bánh xe 100 x 32mm

EAN

KS-11410400294023

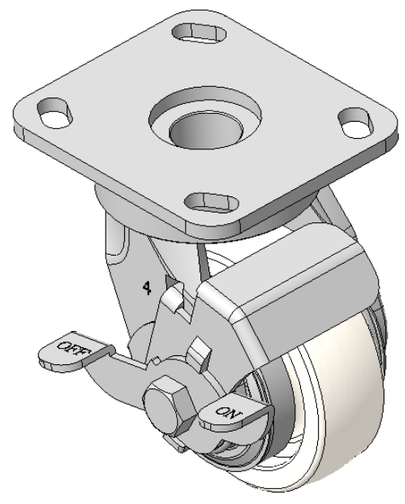


Hình ảnh có thể khác với sản phẩm gốc

Bánh xe có phanh bên và hệ thống khóa, khung thép hàn
Hoàn thiện mạ kẽm, lắp đế, khoảng cách lỗ 85x70
Lõi bánh xe bằng polypropylen, gai bánh xe tự nhiên
Vòng bi bánh xe—vòng bi chính xác với nắp bánh xe chống quấn đặc biệt

Bề mặt bánh xe: PP polypropylene
Lõi bánh xe: PP polypropylene

Mô tả sản phẩm chỉ mang tính chất tham khảo. Sản phẩm thực tế sẽ được ưu tiên.

## Quy cách chi tiết sản phẩm

◉ đơn vị mét ○ đế quốc

| | |
|---|---|
| Đường kính bánh xe | 100mm |
| Chiều rộng bánh xe | 32mm |
| vòng bi bánh xe | Bánh xe trang bị vòng bi bi |
| Quy cách tấm lắp | 115 x 100mm |
| khoảng cách các lỗ trên tấm nền | 85 x 70mm |
| Khoảng cách các lỗ lắp | 20 x 11mm |
| Độ lệch tâm | 25.7mm |
| Sự can thiệp quay | 204mm |
| Tổng chiều cao | 141.6mm |
| Bán kính xoay | 102mm |
| Độ cứng | 72±5° Shore D |
| Tải trọng (động) | 200kgs |
| Tải trọng (tĩnh) | 300kgs |
| Nhiệt độ | -12°C to +60°C |
| Càng bánh xe | Khóa trước |
| Thép không gỉ | N/A |
| Dẫn điện | N/A |
| Chống tĩnh điện | N/A |
| Trọng lượng bánh xe đẩy | 1.96kgs |
| Tiêu chuẩn kiểm nghiệm | ISO22883 |

## Tổng quan ưu điểm

| | |
|---|---|
| Độ di chuyển mượt mà | ● ● ● ● ● |
| Chế độ im lặng | ● ● ● ○ ○ |
| Bảo vệ mặt sàn | ● ● ● ○ ○ |

## Bản vẽ 2D kích thước bánh xe đẩy

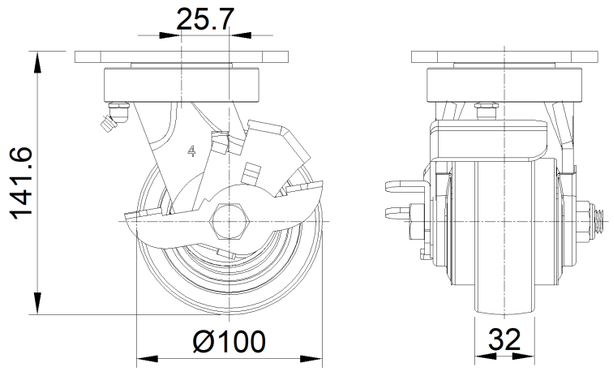


## Bản vẽ 2D kích thước tấm lắp

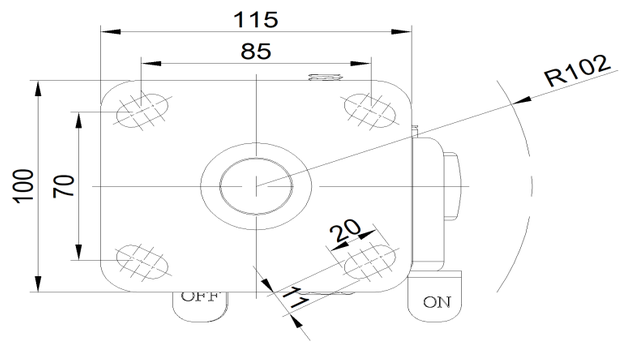


* Nếu có bất kỳ sai lệch nào giữa thông số hệ mét và thông số hệ inch, vui lòng tham khảo thông số hệ mét

© Bản quyền thuộc về 2025 DershengInternational www.dersheng.com