产品数据表

1141 长珠抗冲击系列

CPD轮 轮径×轮宽 125 x 40mm

EAN

KS-11410500292023

活动式脚轮，焊接钢板架
表面镀锌，底板式安装装置，孔距85x70
聚丙烯轮芯、轮面，本色
轮子轴承—精密滚珠，配特制防缠绕轮盖

轮面：PP聚丙烯
轮芯：PP聚丙烯

产品说明仅供参考一切以实体产品为主

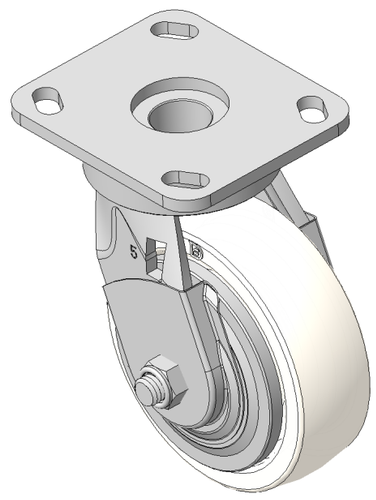

图片可能与原始产品有所落差

产品详细规格

◉ 公制 ○ 英制

轮径	125mm
轮宽	40mm
轮子轴承	搭配滚珠轴承的轮子
底板规格	115 x 100mm
底板孔距	85 x 70mm
底板孔径	20 x 11mm
偏心距	29mm
旋转干涉	191mm
总高	166.5mm
旋转半径	95.5mm
硬度	72±5° Shore D
荷重(动态)	250kgs
荷重(静态)	375kgs
温度	-12°C to +60°C
脚架样式	活动
不锈钢	否
导电	否
抗静电	否
脚轮重量	1.96kgs
测试标准	ISO22883

优势简览

滚动顺畅	●●●●●
静音表现	●●●○○
保护地板	●●●○○

脚轮外观尺寸2D图档

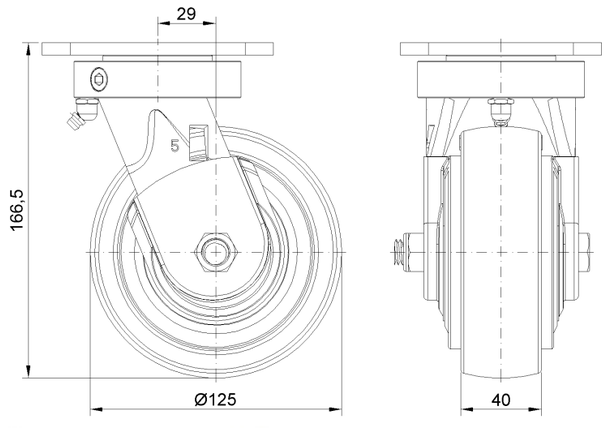

底板外观尺寸2D图档

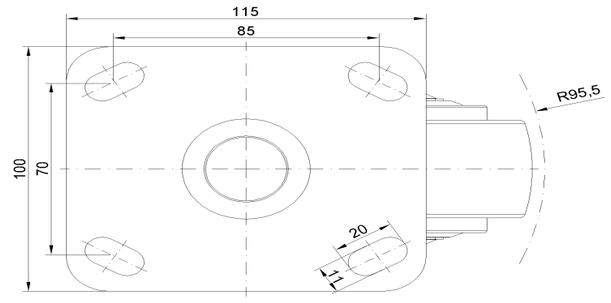

* 对公制和英制规格之间有任何偏差疑虑，请以公制规格为主。

© 版权所有 2026 得胜上好轮 www.dersheng.com