1141 Series — LOẠI CÀNG KHÔNG ĐINH TÁN CHỦ

SPU Bánh xe (hồ quang màu đỏ đen) Đường kính bánh xe × Chiều rộng bánh xe 150 × 50 mm

EAN

KS-11410600464153

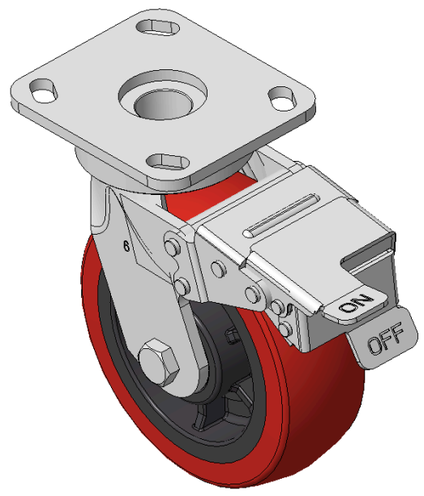

Hình ảnh có thể khác với sản phẩm gốc

Mô tả sản phẩm chỉ mang tính chất tham khảo. Sản phẩm thực tế sẽ được ưu tiên.

Quy cách chi tiết sản phẩm

◉ đơn vị mét ○ đế quốc

Đường kính bánh xe	150mm
Chiều rộng bánh xe	50mm
vòng bi bánh xe	Bánh xe trang bị vòng bi bi
Quy cách tấm lắp	115 x 100mm
khoảng cách các lỗ trên tấm nền	85 x 70mm
Khoảng cách các lỗ lắp	20 x 11mm
Độ lệch tâm	33.3mm
Sự can thiệp quay	324mm
Tổng chiều cao	189mm
Bán kính xoay	162mm
Độ cứng	93±5° Shore A
Tải trọng (động)	410kgs
Tải trọng (tĩnh)	615kgs
Nhiệt độ	-20°C to +70°C
Càng bánh xe	Khóa trước
Thép không gỉ	N/A
Dẫn điện	N/A
Chống tĩnh điện	N/A
Trọng lượng bánh xe đẩy	3.11kgs
Tiêu chuẩn kiểm nghiệm	ISO22883

Tổng quan ưu điểm

Độ di chuyển mượt mà	●●●○○
Chế độ im lặng	●●●●○
Bảo vệ mặt sàn	●●●●○

Bản vẽ 2D kích thước bánh xe đẩy

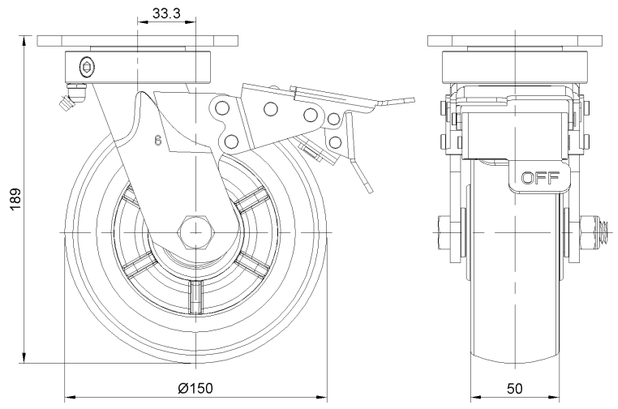

Bản vẽ 2D kích thước tấm lắp

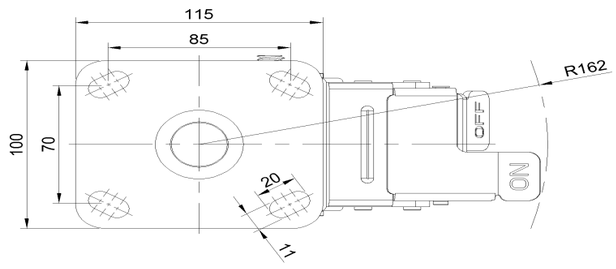

* Nếu có bất kỳ sai lệch nào giữa thông số hệ mét và thông số hệ inch, vui lòng tham khảo thông số hệ mét

© Bản quyền thuộc về 2026 DershengInternational www.dersheng.com