产品数据表

1141 长珠抗冲击系列

PU轮（红弧）轮径×轮宽 200x 50mm

EAN

KS-11410800334113

配有侧(轮)煞式，锁定系统的脚轮，焊接钢板架
表面镀锌，底板式安装装置，孔距85x70
铸铁制轮芯，高品质聚氨酯轮面，铣红色
轮子轴承—精密滚珠

轮面:高品质聚氨酯制成
轮芯:铁芯/铸铁

产品说明仅供参考一切以实体产品为主

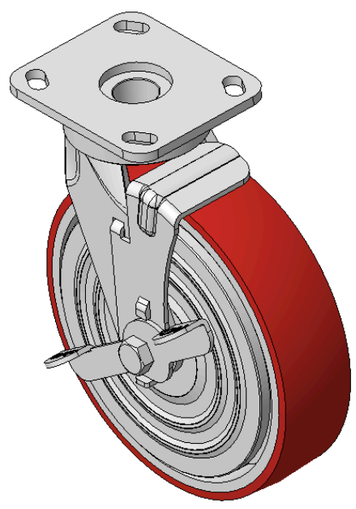

图片可能与原始产品有所落差

产品详细规格

◉ 公制 ○ 英制

轮径	200mm
轮宽	50mm
轮子轴承	搭配滚珠轴承的轮子
底板规格	115 x 100mm
底板孔距	85 x 70mm
底板孔径	20 x 11mm
偏心距	42.8mm
旋转干涉	290mm
总高	240mm
旋转半径	145mm
硬度	93±5° Shore A
荷重(动态)	300kgs
荷重(静态)	450kgs
温度	-20°C to +70°C
脚架样式	侧煞(单)
不锈钢	否
导电	否
抗静电	否
脚轮重量	5.38kgs
测试标准	ISO22883

优势简览

滚动顺畅	●●●○○
静音表现	●●●●○
保护地板	●●●●○

脚轮外观尺寸2D图档

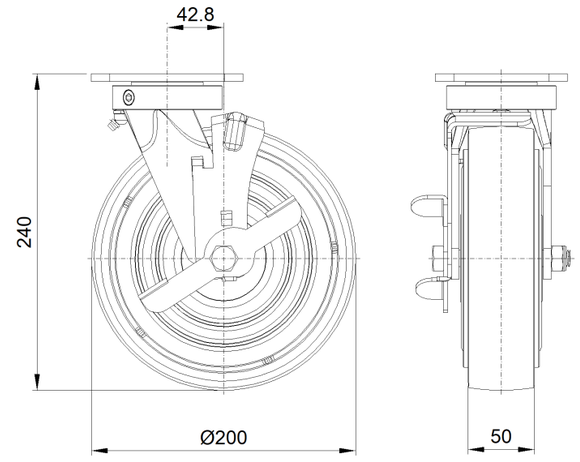

底板外观尺寸2D图档

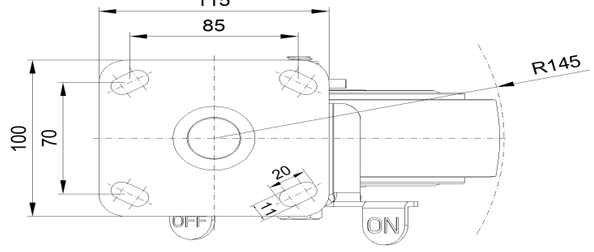

* 对公制和英制规格之间有任何偏差疑虑，请以公制规格为主。

© 版权所有 2026 得胜上好轮 www.dersheng.com