产品数据表

# 1142 B型抗衝擊系列

牽引NBR輪(銑原) 輪徑 × 輪寬 200 x 44mm

EAN

KS-11420800044111

配有前煞式，锁定系统的脚轮，焊接钢板架
表面蓝漆，底板式安装装置，孔距110x75
铸铁制轮芯，高品质高弹性橡胶轮面
铣原色，轮子轴承—精密滚珠

轮面：高品质高弹性橡胶制成
轮芯：铁芯/铸铁芯

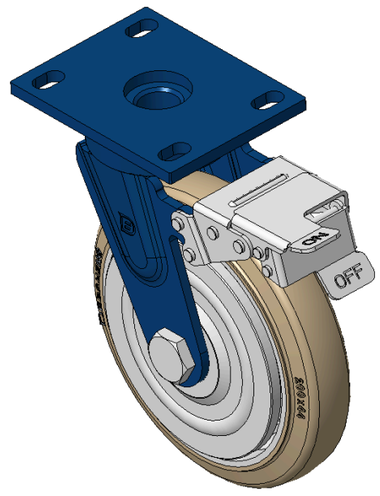


圖片可能與原始產品有所落差

## 產品詳細規格

◉ 公制 ○ 英制

| | |
|---|---|
| 輪徑 | 200mm |
| 輪寬 | 44mm |
| 輪子軸承 | 搭配滚珠軸承的輪子 |
| 底板規格 | 140 x 110mm |
| 底板孔距 | 110x75mm |
| 底板孔徑 | 22 x 13mm |
| 偏心距 | 47mm |
| 旋轉干涉 | 342mm |
| 總高 | 248mm |
| 旋轉半徑 | 171mm |
| 硬度 | 85±5° Shore A |
| 荷重(動態) | 350kgs |
| 荷重(靜態) | 525kgs |
| 溫度 | -20°C to +80°C |
| 腳架樣式 | 前煞 |
| 不銹鋼 | 否 |
| 導電 | 否 |
| 抗靜電 | 否 |
| 腳輪重量 | 5.93kgs |
| 測試標準 | ISO22883 |

## 優勢簡覽

| | |
|---|---|
| 滾動順暢 | ●●●○○ |
| 靜音表現 | ●●●●○ |
| 保護地板 | ●●●●○ |

## 腳輪外觀尺寸2D圖檔

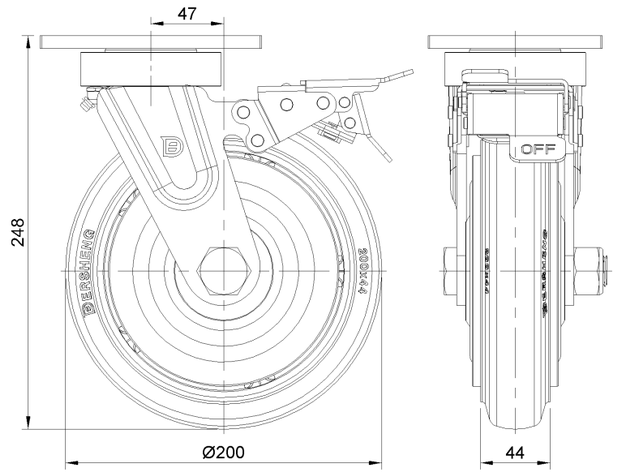


## 底板外觀尺寸2D圖檔

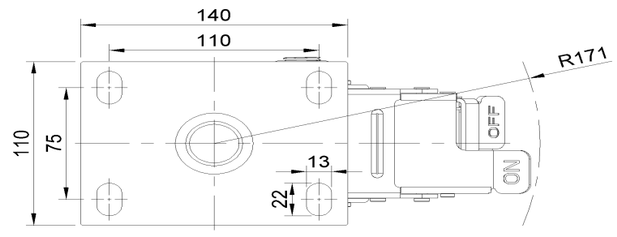


* 對公制和英制規格之間有任何偏差疑慮，請以公制規格為主。

© 版權所有 2026 得胜上好輪 www.dersheng.com