产品数据表

1142 B型抗衝擊系列

CPD輪 輪徑 × 輪寬 200 x 50mm

EAN

KS-11420800294011

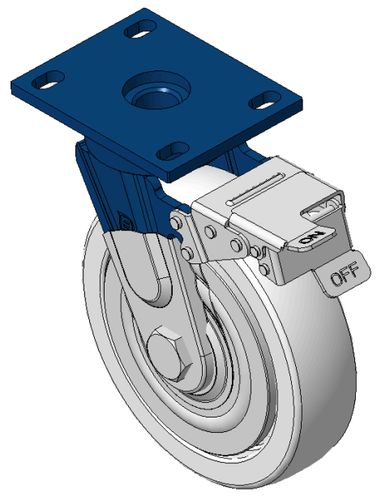

圖片可能與原始產品有所落差

配有前煞式，锁定系统的脚轮，焊接钢板架
表面蓝漆，底板式安装装置，孔距110x75
聚丙烯轮芯、轮面本色
轮子轴承—精密滚珠，配特制防缠绕轮盖

轮面：PP聚丙烯
轮芯：PP聚丙烯

產品說明僅供參考一切以實體產品為主

產品詳細規格

◉ 公制 ○ 英制

輪徑	200mm
輪寬	50mm
輪子軸承	搭配滚珠軸承的輪子
底板規格	140 x 110mm
底板孔距	110x75mm
底板孔徑	22 x 13mm
偏心距	47mm
旋轉干涉	342mm
總高	248mm
旋轉半徑	171mm
硬度	72±5° Shore D
荷重(動態)	400kgs
荷重(靜態)	600kgs
溫度	-12°C to +60°C
腳架樣式	前煞
不銹鋼	否
導電	否
抗靜電	否
腳輪重量	4.85kgs
測試標準	ISO22883

優勢簡覽

滾動順暢	●●●●●
靜音表現	●●●○○
保護地板	●●●○○

腳輪外觀尺寸2D圖檔

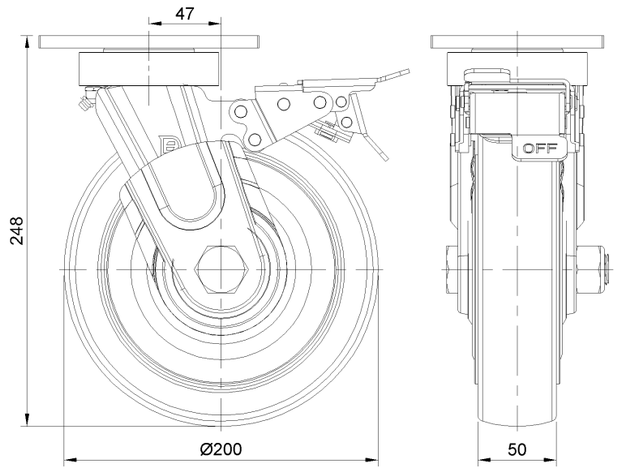

底板外觀尺寸2D圖檔

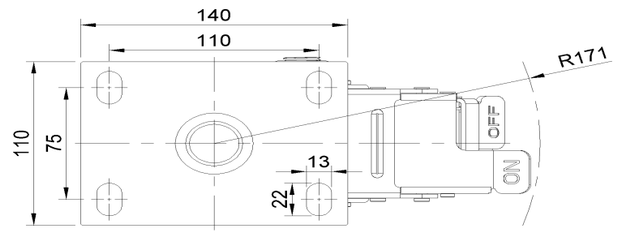

* 對公制和英制規格之間有任何偏差疑慮，請以公制規格為主。

© 版權所有 2026 得胜上好輪 www.dersheng.com