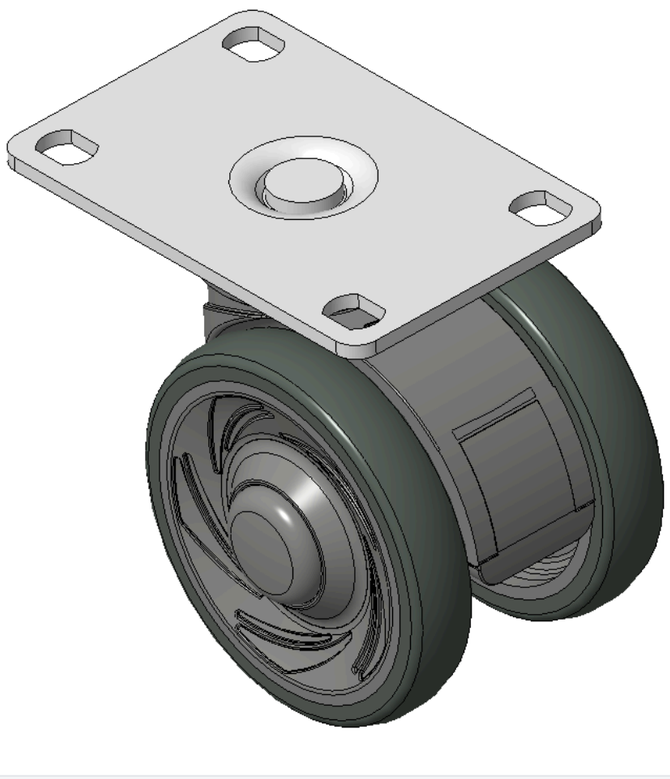

图片可能与原始产品有所落差。



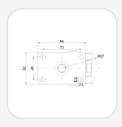

1146 46塑钢双球轮系列

双球全效轮片（全深灰）轮径 × 轮宽 75 × 14mm

KS-11460300451123 复制型号

轮径	荷重(动态)	总高	轮子轴承
75mm	90kgs	90mm	搭配滚珠轴承的轮子

- 固定式脚轮，75x45斜孔底板
- 白色脚架采用聚丙烯增强料
- 防锈，耐腐蚀，美观，经济，转动灵活
- 耐冲击聚丙烯轮芯，热塑性弹性体（TPR）轮面
- 深灰色，轮子轴承—精密滚珠
- 轮面：热塑性橡胶弹性体(TPR)
- 轮芯：采用优质耐冲击聚丙烯

产品说明仅供参考，一切以实体产品为主。

产品数据表

轮径	75mm	轮宽	60mm
轮子轴承	搭配滚珠轴承的轮子	底板规格	94 x 62mm
底板孔距	75 x 45mm	底板孔径	11 x 8.6mm
偏心距	23mm	旋转干涉	134mm
总高	90mm	旋转半径	67mm
硬度	72±5° Shore A	荷重(动态)	90kgs
荷重(静态)	135kgs	温度	-20°C to +60°C
脚架样式	双煞	不锈钢	否
导电	否	抗静电	否
脚轮重量	0.38kgs	测试标准	ISO22881

* 对公制和英制规格之间有任何偏差疑虑，请以公制规格为主。

性能指标

滚动顺畅 ●●●●●	静音表现 ●●●●●	保护地板 ●●●●●

© 2026 得胜股份有限公司 版权所有