产品数据表

# 1146 46塑钢双球轮系列

双球全效轮片（全深灰）轮径 × 轮宽 75 × 14mm

EAN

KS-11460300455133

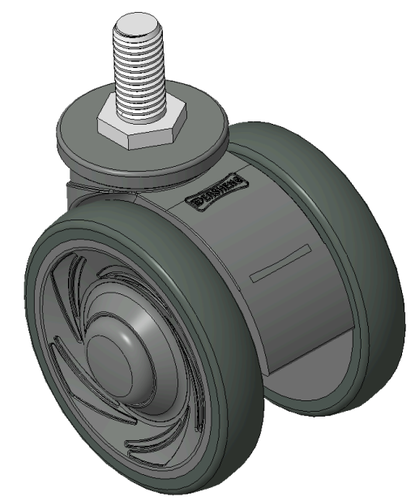

图片可能与原始产品有所落差

活动式脚轮，丝扣M12x25
深灰色脚架采用聚丙烯增强料
防锈，耐腐蚀，美观，经济，转动灵活
耐冲击聚丙烯轮芯，热塑性弹性体（TPR）轮面
深灰色，轮子轴承—精密滚珠

轮面：热塑性橡胶弹性体(TPR)
轮芯：采用优质耐冲击聚丙烯

产品说明仅供参考一切以实体产品为主

## 产品详细规格

◉ 公制 ○ 英制

| | |
|---|---|
| 轮径 | 75mm |
| 轮宽 | 60mm |
| 轮子轴承 | 搭配滚珠轴承的轮子 |
| 丝扣规格 | M12 |
| 丝扣长度 | 25mm |
| 偏心距 | 23mm |
| 旋转干涉 | 134mm |
| 总高 | 84mm |
| 旋转半径 | 67mm |
| 硬度 | 72±5° Shore A |
| 荷重(动态) | 90kgs |
| 荷重(静态) | 135kgs |
| 温度 | -20°C to +60°C |
| 脚架样式 | 活动 |
| 不锈钢 | 否 |
| 导电 | 否 |
| 抗静电 | 否 |
| 脚轮重量 | 0.25kgs |
| 测试标准 | ISO22881 |

## 优势简览

| | |
|---|---|
| 滚动顺畅 | ●●●●● |
| 静音表现 | ●●●●● |
| 保护地板 | ●●●●● |

## 脚轮外观尺寸2D图档

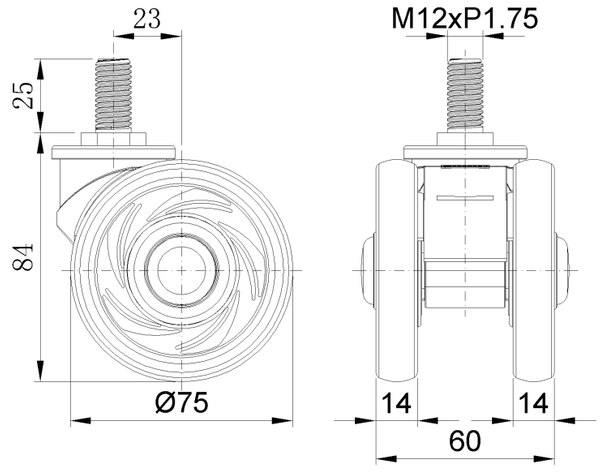


## 丝扣外观尺寸2D图档

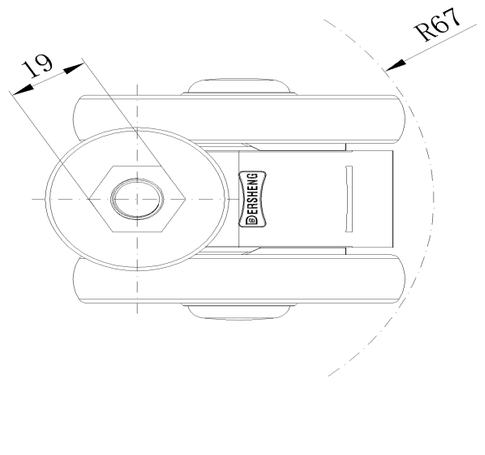


* 对公制和英制规格之间有任何偏差疑虑，请以公制规格为主。

© 版权所有 2026 得胜上好轮 www.dersheng.com