产品数据表

1146 46塑鋼雙球輪系列

經典雙球全效輪片（珍珠深灰）輪徑 × 輪寬 75 × 14mm

EAN

KS-11460391456163

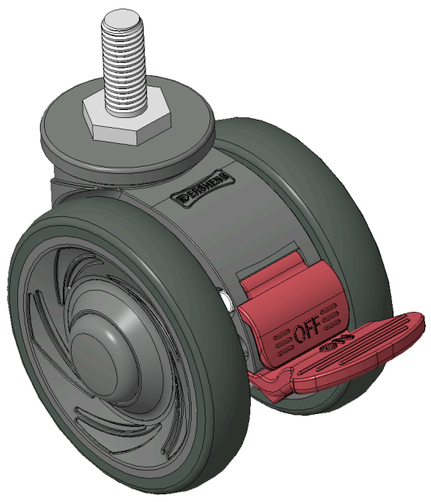

圖片可能與原始產品有所落差

短双煞式脚轮，丝扣M10x25
深灰色脚架采用聚丙烯增强料
防銹，耐腐蚀，美观，经济，转动灵活
耐冲击聚丙烯轮芯，热塑性弹性體（TPR）轮面
深灰色，轮子轴承—精密滚珠

轮面：热塑性橡胶弹性體(TPR)
轮芯：采用优质耐冲击聚丙烯

產品說明僅供參考一切以實體產品為主

產品詳細規格

◉ 公制 ○ 英制

輪徑	75mm
輪寬	60mm
輪子軸承	搭配滚珠軸承的輪子
絲扣規格	M10
絲扣長度	25mm
偏心距	23mm
旋轉干涉	179mm
總高	84mm
旋轉半徑	89.5mm
硬度	72±5° Shore A
荷重(動態)	90kgs
荷重(靜態)	135kgs
溫度	-20°C to +60°C
腳架樣式	雙煞
不銹鋼	否
導電	否
抗靜電	否
腳輪重量	0.27kgs
測試標準	ISO22881

優勢簡覽

滾動順暢	●●●●●
靜音表現	●●●●●
保護地板	●●●●●

腳輪外觀尺寸2D圖檔

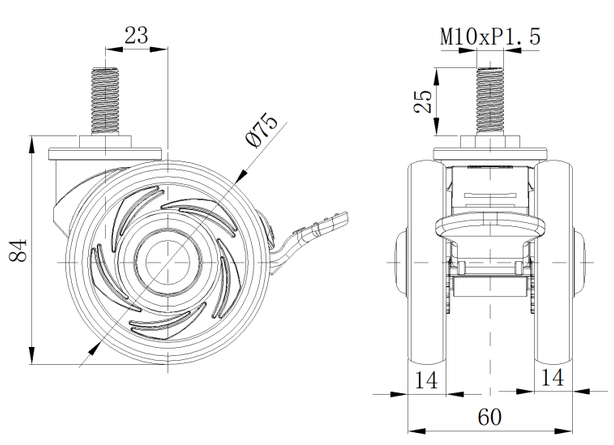

絲扣外觀尺寸2D圖檔

* 對公制和英制規格之間有任何偏差疑慮，請以公制規格為主。

© 版權所有 2026 得胜上好輪 www.dersheng.com