Bảng dữ liệu sản phẩm

1151 Series — SERIES 51 TẤM LẮP CHUẨN CHÂU ÂU

Bánh xe W hiệu quả toàn diện (đen đậm xám), đường kính bánh xe × chiều rộng bánh xe là 125 x 38mm

EAN

KS-11510500452623

YJ-11510500452023

Bánh xe di động, giá đỡ đế đinh tán và dập — lỗ tiêu chuẩn Châu Âu
Bề mặt mạ kẽm, thiết bị lắp đặt loại đế (4T)
Lõi bánh xe bằng polypropylene gia cố chống va đập, bề mặt bánh xe bằng nhựa nhiệt dẻo đàn hồi (TPR)
Vòng bi bánh xe màu xám đậm — vòng bi chính xác.

Bề mặt bánh xe: Cao su nhiệt dẻo đàn hồi (TPR)

Lõi bánh xe: Được làm bằng polypropylen chống va đập chất lượng cao

Mô tả sản phẩm chỉ mang tính chất tham khảo. Sản phẩm thực tế sẽ được ưu tiên.

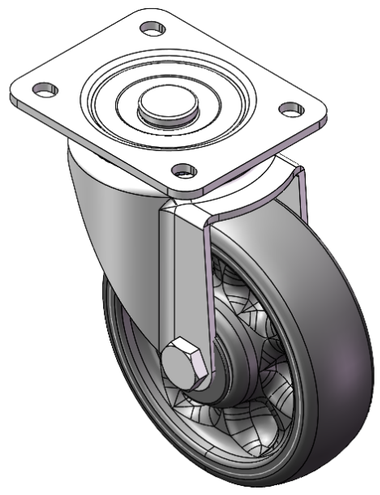

Hình ảnh có thể khác với sản phẩm gốc

Quy cách chi tiết sản phẩm

◉ đơn vị mét ○ đế quốc

Đường kính bánh xe	125mm
Chiều rộng bánh xe	38mm
vòng bi bánh xe	Bánh xe trang bị vòng bi bi
Quy cách tấm lắp	105 x 85mm
khoảng cách các lỗ trên tấm nền	80 x 60mm
Khoảng cách các lỗ lắp	10.5 x 9mm
Độ lệch tâm	40mm
Sự can thiệp quay	205mm
Tổng chiều cao	155mm
Bán kính xoay	102.5mm
Độ cứng	72±5° Shore A
Tải trọng (động)	160kgs
Tải trọng (tĩnh)	240kgs
Nhiệt độ	-20°C to +60°C
Càng bánh xe	Xoay
Thép không gỉ	N/A
Dẫn điện	N/A
Chống tĩnh điện	N/A
Trọng lượng bánh xe đẩy	1.17kgs
Tiêu chuẩn kiểm nghiệm	ISO22883

Tổng quan ưu điểm

Độ di chuyển mượt mà	● ● ● ● ●
Chế độ im lặng	● ● ● ● ●
Bảo vệ mặt sàn	● ● ● ● ●

Bản vẽ 2D kích thước bánh xe đẩy

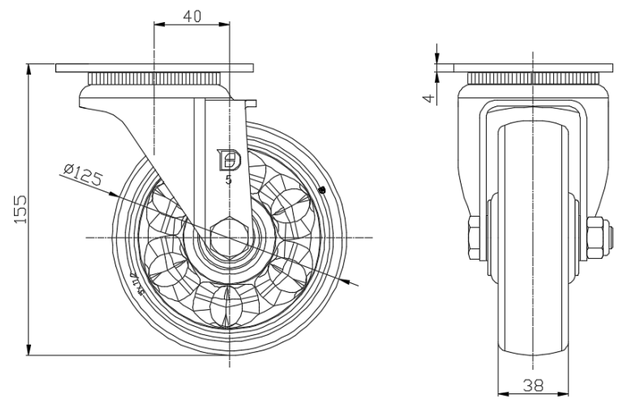

Bản vẽ 2D kích thước tấm lắp

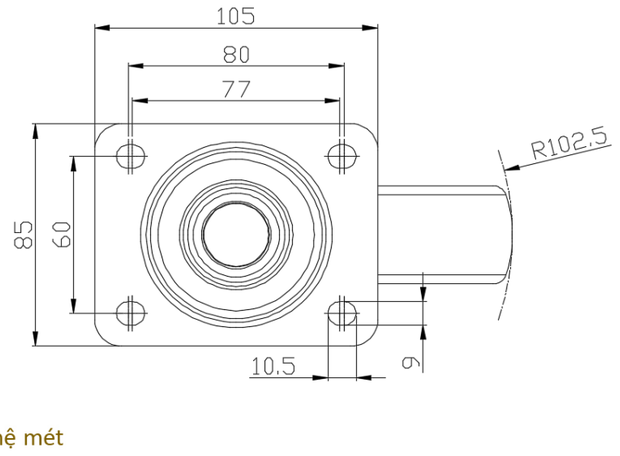

* Nếu có bất kỳ sai lệch nào giữa thông số hệ mét và thông số hệ inch, vui lòng tham khảo thông số hệ mét

© Bản quyền thuộc về 2025 DershengInternational www.dersheng.com