1152 Series — CÀNG KIỂU B GIẢM MA SÁT

Bánh xe PU(bánh phẳng màu đỏ) đường kính bánh xe × chiều rộng bánh xe là 125 × 40 mm.

EAN

KS-11520500332321

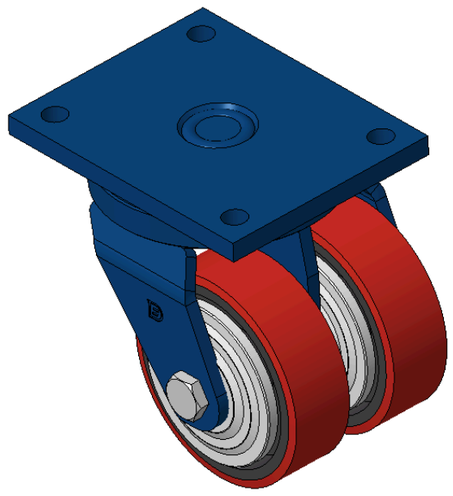

Hình ảnh có thể khác với sản phẩm gốc

Mô tả sản phẩm chỉ mang tính chất tham khảo. Sản phẩm thực tế sẽ được ưu tiên.

Quy cách chi tiết sản phẩm

◉ đơn vị mét ○ đế quốc

Đường kính bánh xe	125mm
Chiều rộng bánh xe	40mm
vòng bi bánh xe	Bánh xe trang bị vòng bi bi
Quy cách tấm lắp	175 x 140mm
khoảng cách các lỗ trên tấm nền	140x105mm
Khoảng cách các lỗ lắp	15mm
Độ lệch tâm	50mm
Sự can thiệp quay	250mm
Tổng chiều cao	175mm
Bán kính xoay	125mm
Độ cứng	93±5° Shore A
Tải trọng (động)	340kgs
Tải trọng (tĩnh)	510kgs
Nhiệt độ	-20°C to +70°C
Càng bánh xe	Xoay
Thép không gỉ	N/A
Dẫn điện	N/A
Chống tĩnh điện	N/A
Trọng lượng bánh xe đẩy	8.53kgs
Tiêu chuẩn kiểm nghiệm	ISO22883

Tổng quan ưu điểm

Độ di chuyển mượt mà	●●●○○
Chế độ im lặng	●●●●○
Bảo vệ mặt sàn	●●●●○

Bản vẽ 2D kích thước bánh xe đẩy

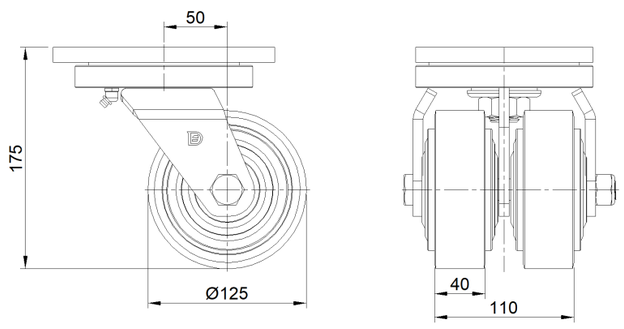

Bản vẽ 2D kích thước tấm lắp

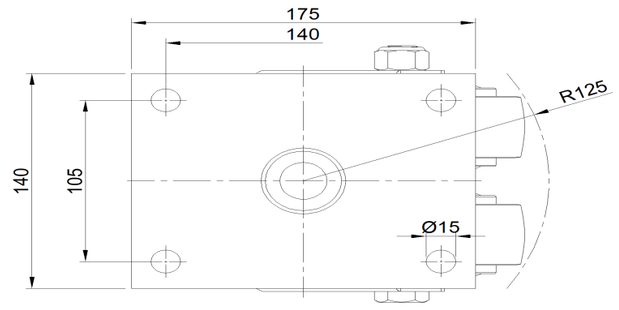

* Nếu có bất kỳ sai lệch nào giữa thông số hệ mét và thông số hệ inch, vui lòng tham khảo thông số hệ mét

© Bản quyền thuộc về 2026 DershengInternational www.dersheng.com