Bảng dữ liệu sản phẩm

# Bánh xe tự điều chỉnh (tùy chọn)

EQPU Bánh xe (Màu nâu vòng cung) đường kính bánh xe × chiều rộng bánh xe 125 x 40mm

EAN

KS-11520500552751

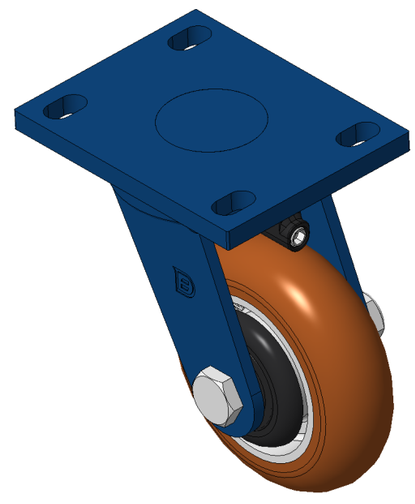

Hình ảnh có thể khác với sản phẩm gốc

Bánh xe có hệ thống khóa tự động, khung thép hàn
Bề mặt phun sơn màu xanh, thiết bị lắp đặt tấm đáy, khoảng cách lỗ 110x75
Lõi bánh xe làm bằng gang, bề mặt bánh xe bằng polyurethane chất lượng cao, phay màu nâu
Vòng bi bánh xe—vòng bi bi chính xác

Mặt bánh xe: Được làm bằng polyurethane chất lượng cao

Lõi bánh xe: lõi sắt/lõi gang

Mô tả sản phẩm chỉ mang tính chất tham khảo. Sản phẩm thực tế sẽ được ưu tiên.

## Quy cách chi tiết sản phẩm

◉ đơn vị mét ○ đế quốc

| | |
|---|---|
| Đường kính bánh xe | 125mm |
| Chiều rộng bánh xe | 40mm |
| vòng bi bánh xe | Bánh xe trang bị vòng bi bi |
| Quy cách tấm lắp | 140 x 110mm |
| khoảng cách các lỗ trên tấm nền | 110x75mm |
| Khoảng cách các lỗ lắp | 22 x 13mm |
| Độ lệch tâm | 40mm |
| Sự can thiệp quay | 214mm |
| Tổng chiều cao | 172mm |
| Bán kính xoay | 107mm |
| Độ cứng | 92±5° Shore A |
| Tải trọng (động) | 450kgs |
| Tải trọng (tĩnh) | 675kgs |
| Nhiệt độ | -20°C to +70°C |
| Càng bánh xe | Xoay |
| Thép không gỉ | N/A |
| Dẫn điện | N/A |
| Chống tĩnh điện | N/A |
| Trọng lượng bánh xe đẩy | 3.72kgs |
| Tiêu chuẩn kiểm nghiệm | ISO22883 |

## Tổng quan ưu điểm

| | |
|---|---|
| Độ di chuyển mượt mà | ● ● ● ● ● |
| Chế độ im lặng | ● ● ● ● ● |
| Bảo vệ mặt sàn | ● ● ● ● ● |

## Bản vẽ 2D kích thước bánh xe đẩy

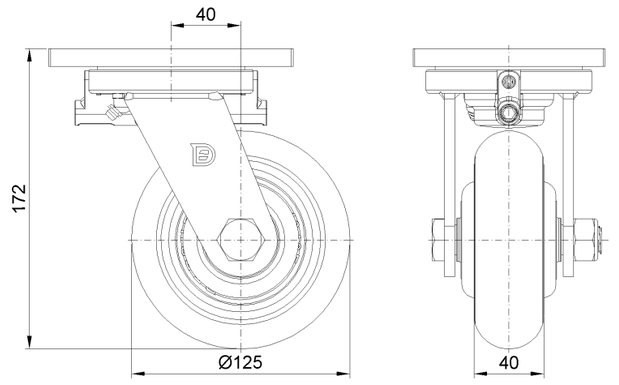


## Bản vẽ 2D kích thước tấm lắp

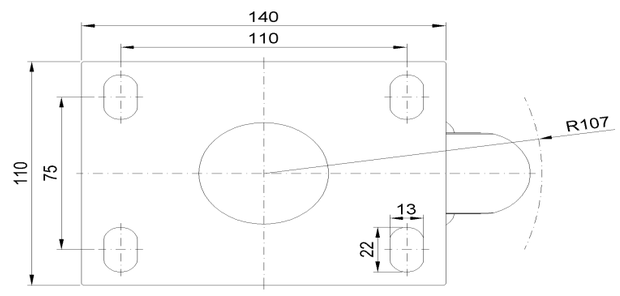


* Nếu có bất kỳ sai lệch nào giữa thông số hệ mét và thông số hệ inch, vui lòng tham khảo thông số hệ mét

© Bản quyền thuộc về 2025 DershengInternational www.dersheng.com