# 1152 Series — CÀNG KIỂU B GIẢM MA SÁT

Bánh xe VQPU (hồ quang nâu) Đường kính bánh xe × Chiều rộng bánh xe 150 x 42mm

EAN

KS-11520600544321

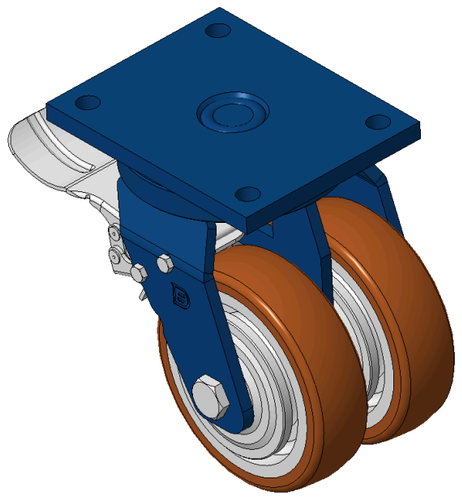

Hình ảnh có thể khác với sản phẩm gốc

Mô tả sản phẩm chỉ mang tính chất tham khảo. Sản phẩm thực tế sẽ được ưu tiên.

## Quy cách chi tiết sản phẩm

◉ đơn vị mét ○ đế quốc

| | |
|---|---|
| Đường kính bánh xe | 150mm |
| Chiều rộng bánh xe | 42mm |
| vòng bi bánh xe | Bánh xe trang bị vòng bi bi |
| Quy cách tấm lắp | 175 x 140mm |
| khoảng cách các lỗ trên tấm nền | 140x105mm |
| Khoảng cách các lỗ lắp | 15mm |
| Độ lệch tâm | 55mm |
| Sự can thiệp quay | 302mm |
| Tổng chiều cao | 215mm |
| Bán kính xoay | 151mm |
| Độ cứng | 92±5° Shore A |
| Tải trọng (động) | 1206kgs |
| Tải trọng (tĩnh) | 1809kgs |
| Nhiệt độ | -20°C to +70°C |
| Càng bánh xe | Khóa sau |
| Thép không gỉ | N/A |
| Dẫn điện | N/A |
| Chống tĩnh điện | N/A |
| Trọng lượng bánh xe đẩy | 11.70kgs |
| Tiêu chuẩn kiểm nghiệm | ISO22883 |

## Tổng quan ưu điểm

| | |
|---|---|
| Độ di chuyển mượt mà | ●●●●● |
| Chế độ im lặng | ●●●●● |
| Bảo vệ mặt sàn | ●●●●● |

## Bản vẽ 2D kích thước bánh xe đẩy

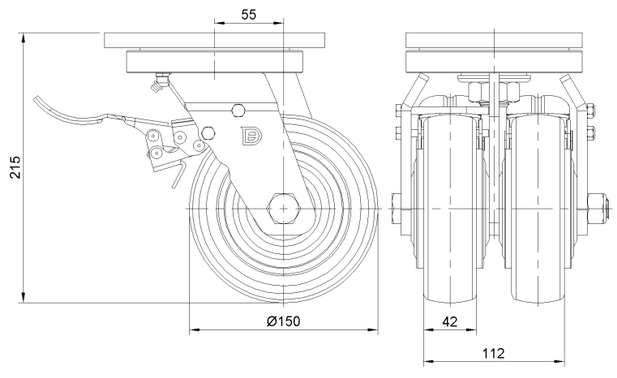


## Bản vẽ 2D kích thước tấm lắp

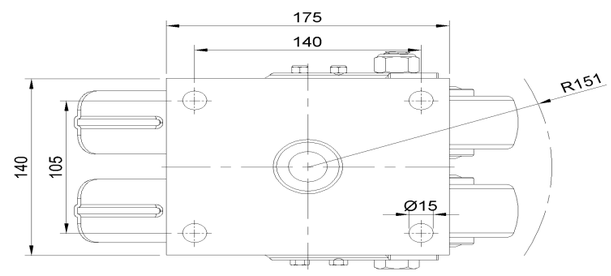


* Nếu có bất kỳ sai lệch nào giữa thông số hệ mét và thông số hệ inch, vui lòng tham khảo thông số hệ mét

© Bản quyền thuộc về 2026 DershengInternational www.dersheng.com