產品數據表

1152 抗阻系列

HPU 輪（褐橘黃）輪徑 × 輪寬 150 × 75mm

EAN

KS-11520600982141

活动式脚轮，焊接钢板架，表面蓝漆
底板式安装装置，孔距140x105
铸铁制轮芯，高品质聚氨酯轮面，铣橘黄色
轮子轴承—精密滚珠

轮面：高品质聚氨酯制成
轮芯：铁芯/铸铁芯

產品說明僅供參考一切以實體產品為主

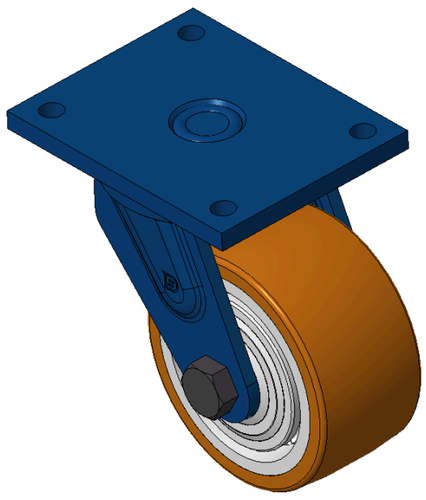

圖片可能與原始產品有所落差

產品詳細規格

◉ 公制 ○ 英制

輪徑	150mm
輪寬	75mm
輪子軸承	搭配滾珠軸承的輪子
底板規格	175 x 140mm
底板孔距	140x105mm
底板孔徑	15mm
偏心距	55mm
旋轉干涉	266mm
總高	200mm
旋轉半徑	133mm
硬度	92±5° Shore A
荷重(動態)	1000kgs
荷重(靜態)	1500kgs
溫度	-20°C to +70°C
腳架樣式	活動
不銹鋼	否
導電	否
抗靜電	否
腳輪重量	8.07kgs
測試標準	ISO22883

優勢簡覽

滾動順暢	●●●●●
靜音表現	●●●●○
保護地板	●●●●●

腳輪外觀尺寸2D圖檔

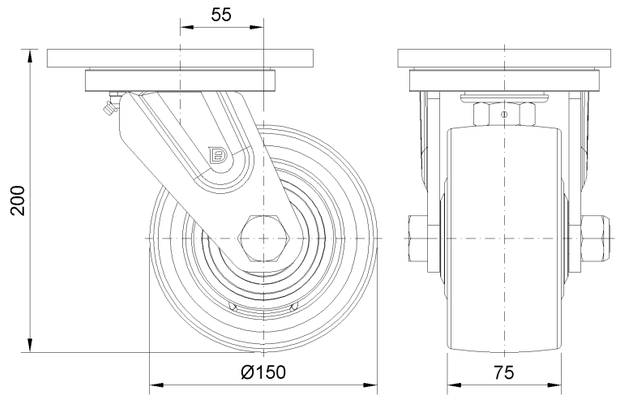

底板外觀尺寸2D圖檔

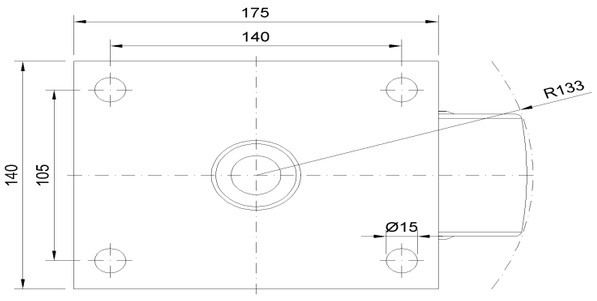

* 對公制和英制規格之間有任何偏差疑慮，請以公制規格為主。

© 版權所有 2026 得胜上好輪 www.dersheng.com