1152 Series — CÀNG KIỂU B GIẢM MA SÁT

HPU Bánh (Nâu Cam Vàng) Đường Kính Bánh × Độ Rộng Bánh 150 × 75mm

EAN

KS-11520600984141

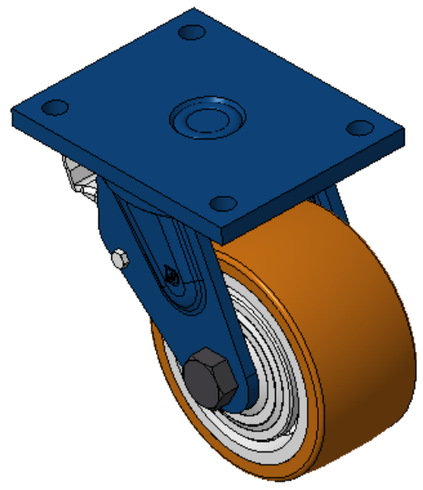

Hình ảnh có thể khác với sản phẩm gốc

Mô tả sản phẩm chỉ mang tính chất tham khảo. Sản phẩm thực tế sẽ được ưu tiên.

Quy cách chi tiết sản phẩm

◉ đơn vị mét ○ đế quốc

Đường kính bánh xe	150mm
Chiều rộng bánh xe	75mm
vòng bi bánh xe	Bánh xe trang bị vòng bi bi
Quy cách tấm lắp	175 x 140mm
khoảng cách các lỗ trên tấm nền	140x105mm
Khoảng cách các lỗ lắp	15mm
Độ lệch tâm	55mm
Sự can thiệp quay	266mm
Tổng chiều cao	200mm
Bán kính xoay	133mm
Độ cứng	92±5° Shore A
Tải trọng (động)	1000kgs
Tải trọng (tĩnh)	1500kgs
Nhiệt độ	-20°C to +70°C
Càng bánh xe	Khóa sau
Thép không gỉ	N/A
Dẫn điện	N/A
Chống tĩnh điện	N/A
Trọng lượng bánh xe đẩy	8.44kgs
Tiêu chuẩn kiểm nghiệm	ISO22883

Tổng quan ưu điểm

Độ di chuyển mượt mà	●●●●●
Chế độ im lặng	●●●●○
Bảo vệ mặt sàn	●●●●●

Bản vẽ 2D kích thước bánh xe đẩy

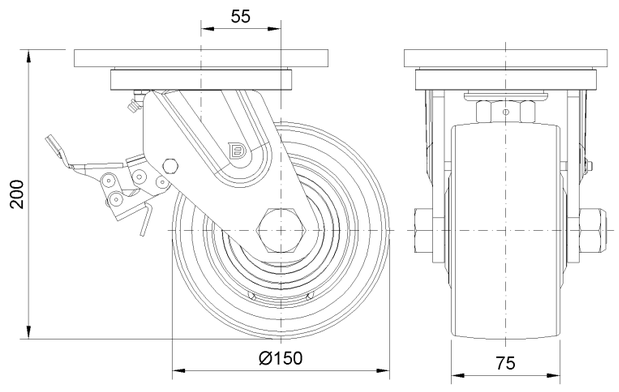

Bản vẽ 2D kích thước tấm lắp

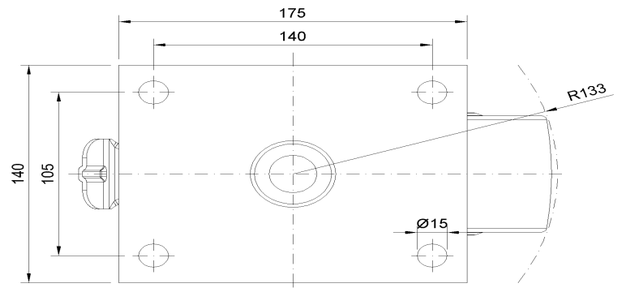

* Nếu có bất kỳ sai lệch nào giữa thông số hệ mét và thông số hệ inch, vui lòng tham khảo thông số hệ mét

© Bản quyền thuộc về 2026 DershengInternational www.dersheng.com